U10 PRO
U10 PRO HIGHLAND
U10 XL PRO
U10 XL PRO HIGHLAND

使用说明书

请仔细阅读本手册
此手册包含重要的安全信息

18周岁以下禁止驾驶本车
12周岁以下禁止乘坐

目录

前言

欢迎词

感谢您购买 CFMOTO 品牌旗下的车辆，同时欢迎您加入 CFMOTO 全球车迷的大家庭中来。请务必登陆我们的官方网站 www.cfmoto.com 查阅最新的动态信息、新品介绍、最新活动、招聘信息等更多详情。

CFMOTO 是一家专业从事摩托车、全地形越野车（ATV、UTV）、及配套核心部件（水冷发动机、车架等）产品研发、制造和销售于一体的大型国际化企业。公司坚持自主品牌培育和自主研发创新的发展道路，目前，春风产品行销全球 100 余个国家和地区，拥有超过 2000 余家的经销商网络。CFMOTO 致力于世界级运动领域最先进行列，我们的目标是想全球的经销商和车迷们提供最优质的产品。

为了安全愉快的操作您的爱车，请确保依据本用户说明书的指导和建议来操作。本说明书内容包含轻度修维护保养的指导说明。有关大维修的指导在 CFMOTO 维修手册中进行详细介绍。您的 CFMOTO 经销商最熟悉您购买的车辆，并且最关注您的整体满意度，请确保在保修期间及之后返回至您的经销商处进行维修服务。

本说明书适用于以下车型：U10 PRO（CF1000UU-8 CF1000UZ-8 CM1000UU-8 CM1000UZ-8）

U10 PRO HIGHLAND（CF1000UU-8K CF1000UZ-8K CM1000UU-8K CM1000UZ-8K）

U10 XL PRO（CF1000UU-8L CF1000UZ-8L CM1000UU-8L CM1000UZ-8L）

U10 XL PRO HIGHLAND（CF1000UU-8LK CF1000UZ-8LK CM1000UU-8LK CM1000UZ-8LK）

⚠危险

驾驶本车型具有较大的危险性，在驾驶前，驾驶人员必须满足以下基本要求：

1：驾驶员必须年满十八周岁。

2：春风动力要求驾驶员持有准驾车辆为 D 或 E 的驾驶执照。

3：驾驶员必须经过专业的驾驶培训，熟练掌握了本车型的驾驶技巧。

4：了解当地的相关法规，知晓本车型的准驾区域。

5：仔细的阅读过并理解本说明书内的全部内容。

如果驾驶员不满足以上基本要求，禁止驾驶本车型

驾驶员必须仔细的挑选乘客，乘客必须满足以下基本要求：

1：乘客必须年满十二周岁。

2：乘客必须有足够的高度能够稳固的乘坐在车辆乘客座位上。

3：乘客必须能够应对驾驶过程中产生的摇晃、颠簸、急加速、急刹车等情况。

4：仔细的阅读过并理解本说明书内的全部内容。

如果乘客不满足以上基本要求，禁止乘坐本车型

详细阅读本说明书，说明书内含有更多的信息，能保护驾驶员及乘客避免受伤

触媒转化器

注意 - 请遵照下方指令操作以便保护您的触媒转化器：

- 仅使用无铅汽油，即使汽油里含有少量铅，仍然会破坏触媒转化器里的活性金属并使其丧失功能。
- 不要将防锈油以及发动机机油加到消音器里，否则会使触媒转化器丧失功能。

⚠注意
说明书里描述的一些特征可能不适用于当前市场销售的车型。本说明书给出的所有描述以及方向均以操作者坐在车上时的视觉为基础。 说明书内包含绝大部分配置，部分配置可能不适用于您所购买的车辆，请根据车辆的配置，选择性的观看说明书内容。

前言

信号词

信号词引起对安全信号或其他信号，性能故障信号或其他信号的注意，并指定危险严重性程度或等级。本说明书的标准信号词有：危险、警告、警示和注意。

以下信号词和标识出现在本说明书和您的车上。当这些词和标识出现时意味着已涉及到您的安全。请在阅读本说明书之前熟记这些标识的含义：

⚠危险

这个安全警报和标识表明有潜在的危害存在，有可能会导致受伤或者死亡。

⚠警告

这个安全警报和标识表明有潜在的危害存在，有可能会导致轻微或中度的人身伤害及 / 或车辆故障。

⚠警示

这个安全警报和标识表明当前形势会导致车辆故障。

⚠注意

注意或通知会警示您重要的信息或者指示。

前言

绝不：

- 未经正确的培训或指导前操作车辆。
- 在公路上操作车辆，这会与其他车辆发生碰撞。
- 在铺装道路上操作车辆，平铺道路会严重影响操控。
- 进行超出您的技能、条件或者地形所允许的高速驾驶。
- 在驾驶车辆前饮酒或服用药物。

总是：

- 避免铺装路面，会对操控有不利影响。
- 使用正确的驾驶技术来避免车辆在山上，崎岖地形以及转向时发生翻倒。
- 穿戴眼睛防护装置，头盔以及防护服。

阅读用户说明书
遵照所有指示和警告

⚠警告
阅读，理解，并遵照本说明书以及所有产品警告标贴上的所有指示和安全预警。如未遵照安全预警则可能会导致严重受伤或者死亡事故。

⚠警告
在操作、维修和保养本车时，可能会接触发动机废气、一氧化碳、邻苯二甲酸盐和铅等被列为导致癌症、先天缺陷或其他生殖损害的化学物质。为了尽量降低接触风险，避免呼吸废气，不要在不必要时怠速运转发动机，在通风良好的区域维修车辆并佩戴手套或勤洗手。

简介

感谢您购买 CFMOTO 品牌旗下的车辆产品，同时欢迎加入到 CFMOTO 用户的全球大家庭。我们为生产制造一系列令人兴奋的实用型和娱乐型产品倍感自豪，我们的产品有：

- 全地形车 （ATV）
- 实用型 （UTV） 以及娱乐型 （SSV） 车辆 （农场，巡逻，森林保护以及狩猎）
- 两轮摩托车
- 公路跑车
- 公务车

CFMOTO, 是一家专业生产制造水冷发动机的公司，是中国顶级的供应商。与同级别排量风冷发动机相比，水冷发动机更高效，机油温度更加稳定，发动机拥有更低油耗的同时动力更强劲，使用寿命更长久。

为了安全愉快的操作您的爱车，请确保遵照本使用说明书的指示和建议来操作。您的说明书包含轻度维护保养的指导说明。关于大维修的信息内容在 CFMOTO 维修手册中有详细介绍，且仅 CFMOTO 服务经销商和技师才能进行维修操作。您的 CFMOTO 经销商最熟悉您的车辆，且最关注您的总体满意度。请务必回到您的经销商处进行所有的服务。

由于产品零部件的设计和质量在不断的提升改进，因此印刷的说明书和最新当前的车辆可能会有微小的差异。印刷说明书中的描述和程序仅供参考使用。

本使用说明书的最终解释权为浙江春风动力股份有限公司。

车辆识别代码和车辆钥匙信息

请在下方空白的位置记录您的车辆识别代码。请取出备用 NFC 钥匙并存放在安全的地方。如果 NFC 钥匙遗失，请前往 CFMOTO 授权的经销商处重新配一把。

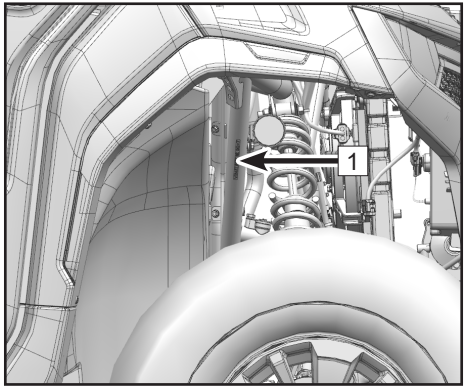

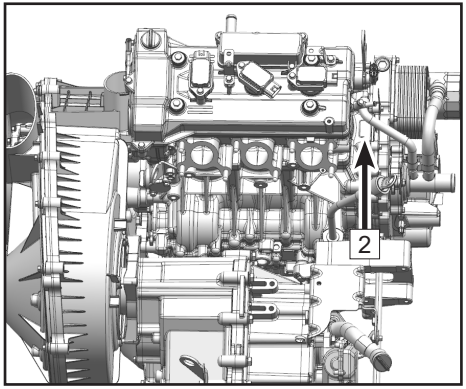

1. 车辆识别代码：_____

2. 发动机整机编码：_____

产品规格参数

U10 PRO / U10 PRO HIGHLAND 规格参数

项目	U10 PRO	U10 PRO HIGHLAND
整车长度	2965mm	
整车宽度	1625mm	1645mm
整车高度	1945mm	
轴距	2060mm	
离地间隙	330mm	
最小转弯半径	4250mm	
整备质量	836kg	970kg
后货箱载重	454kg	
车辆最大允许载重	749kg	727kg
拖挂载荷： 拖挂垂直载荷 拖车及货物载重量	 56kg 1134kg	
发动机规格型号	380Y-3	
类型	横置直列 3 缸，4 冲程，液冷，12 气门，DOHC	

产品规格参数

项目	U10 PRO	U10 PRO HIGHLAND
缸径 × 行程	80mm×66.2mm	
排量	998 mL	
压缩比	11.0 ： 1	
启动方式	电起动	
润滑方式	压力 / 飞溅润滑	
发动机冷却剂： 类型 容量 混合比	 CFMOTO 的冷却剂为有机冷却液 6.7 L 50% 冷却液 / 50% 蒸馏水	 CFMOTO 的冷却剂为有机冷却液 7.8 L 50% 冷却液 / 50% 蒸馏水
发动机机油： 型号 发动机机油容量： 更换容量 / 机油滤清器	 SAE 5W-40 / SAE 0W-40“SP”或以上级全合成（见机油粘度图） 4.2 L 3.8 L	
变速箱机油 型号 机油容量	 SAE 75W-90 GL-5 2.8 L	

产品规格参数

项目	U10 PRO	U10 PRO HIGHLAND
前桥齿轮油： 型号 体积： 定期机油更换	SAE 80W-90 GL-5 250 mL	
空滤器滤芯	纸质滤芯	
燃油型号 燃油油箱容量 油表闪烁时的燃油储备量（最大）	92 号或更高无铅汽油 45 L 5 L	

产品规格参数

项目			U10 PRO	U10 PRO HIGHLAND
火花塞型号			TORCH BN8RTC	
火花塞间隙			0.65mm ~ 0.85mm	
传动装置	变速器		CVT + 齿轮箱	
	换档 / 顺序		电子换挡 / L—H—N—R—P	
	CVT 速比		0.85 ~ 3.24	
	齿轮比	低速档	39/15= 2.6	
		高速档	35/24=1.458	
		倒档	39/17=2.294	
车架			钢管	
轮胎： 类型 前轮 后轮 轮辋螺栓分度圆			 无内胎 29 × 9.00R14 8PR 84J 29 × 11.00R14 8PR 90J 5×114.3mm	

产品规格参数

项目	U10 PRO	U10 PRO HIGHLAND
胎压： 前 后	 推荐气压：150 kPa 推荐气压：150 kPa	 推荐气压：150 kPa 推荐气压：150 kPa
制动系统：	一主泵，四分泵液压盘式。	
脚制动类型 / 操作	脚操作 四轮轮边制动	
驻车制动类型 / 操作	手操作，开关 电子式后轮轮边制动	
制动液型号	DOT 4	
悬挂： 前悬挂 后悬挂	 钢制双摇臂独立悬挂 钢制双摇臂独立悬挂	

产品规格参数

项目	U10 PRO	U10 PRO HIGHLAND
减震器：		
前减震	圆柱弹簧式液压减震器	
后减震	圆柱弹簧式液压减震器	
车轮行程：		
前轮行程	280 mm	
后轮行程	260 mm	
电气系统：		
点火方式	电子点火	
充电	整流交流电 A/C 900 Watt @ 5000 rpm	
电池	12 Vdc / 30 Amp Hr	
液压举升机：		
油品	10# 航空液压油	
额定电压	12V	
工作电流	≤ 30A	
货箱最大举升负载	140kg	
空载举升时长	≤ 9s	
负载 140kg 举升时长	≤ 13s	
空载和负载情况下举升机下降时长	≤ 13s	

U10 XL PRO / U10 XL PRO HIGHLAND 规格参数

项目	U10 XL PRO	U10 XL PRO HIGHLAND
整车长度	3897mm	
整车宽度	1625mm	1645mm
整车高度	1945mm	
轴距	2860mm	
离地间隙	330mm	
最小转弯半径	4100~4150mm	
整备质量	968kg	1125kg
后货箱载重	454kg	
车辆最大允许载重	732kg	575kg
拖挂载荷： 拖挂垂直载荷 拖车及货物载重量	 56kg 1134kg	
发动机规格型号	380Y-3	
类型	横置直列 3 缸，4 冲程，液冷，12 气门，DOHC	

项目	U10 XL PRO	U10 XL PRO HIGHLAND
缸径 × 行程	80mm×66.2mm	
排量	998 mL	
压缩比	11.0 ： 1	
启动方式	电起动	
润滑方式	压力 / 飞溅润滑	
发动机冷却剂： 类型 容量 混合比	 CFMOTO 的冷却剂为有机冷却液 7.7 L 50% 冷却液 / 50% 蒸馏水	 CFMOTO 的冷却剂为有机冷却液 8.8 L 50% 冷却液 / 50% 蒸馏水
发动机机油： 型号 发动机机油容量： 更换容量 / 机油滤清器	 SAE 5W-40 / SAE 0W-40“SP”或以上级全合成（见机油粘度图） 4.2 L 3.8 L	
变速箱机油 型号 机油容量	 SAE 75W-90 GL-5 2.8 L	

项目	U10 XL PRO	U10 XL PRO HIGHLAND
前桥齿轮油： 型号 体积： 定期机油更换	SAE 80W-90 GL-5 250 mL	
空滤器滤芯	纸质滤芯	
燃油型号 燃油油箱容量 油表闪烁时的燃油储备量（最大）	92 号或更高无铅汽油 45 L 5 L	

项目			U10 XL PRO	U10 XL PRO HIGHLAND
火花塞型号			TORCH BN8RTC	
火花塞间隙			0.65mm ~ 0.85mm	
传动装置	变速器		CVT + 齿轮箱	
	换档 / 顺序		电子换挡 / L—H—N—R—P	
	CVT 速比		0.85 ~ 3.24	
	齿轮比	低速档	39/15= 2.6	
		高速档	35/24=1.458	
		倒档	39/17=2.294	
车架			钢管	
轮胎： 类型 前轮 后轮 轮辋螺栓分度圆			 无内胎 29 × 9.00R14 8PR 84J 29 × 11.00R14 8PR 90J 5×114.3mm	

项目	U10 XL PRO	U10 XL PRO HIGHLAND
胎压： 前 后	 推荐气压：150 kPa 推荐气压：150 kPa	 推荐气压：150 kPa 推荐气压：150 kPa
制动系统：	一主泵，四分泵液压盘式。	
脚制动类型 / 操作	脚操作 四轮轮边制动	
驻车制动类型 / 操作	手操作，开关 电子式后轮轮边制动	
制动液型号	DOT 4	
悬挂： 前悬挂 后悬挂	 钢制双摇臂独立悬挂 钢制双摇臂独立悬挂	

项目	U10 XL PRO	U10 XL PRO HIGHLAND
减震器：		
前减震	圆柱弹簧式液压减震器	
后减震	圆柱弹簧式液压减震器	
车轮行程：		
前轮行程	280 mm	
后轮行程	260 mm	
电气系统：		
点火方式	电子点火	
充电	整流交流电 A/C 900 Watt @ 5000 rpm	
电池	12 Vdc / 30 Amp Hr	
液压举升机：		
油品	10# 航空液压油	
额定电压	12V	
工作电流	≤ 30A	
货箱最大举升负载	140kg	
空载举升时长	≤ 9s	
负载 140kg 举升时长	≤ 13s	
空载和负载情况下举升机下降时长	≤ 13s	

驾驶员安全

总体安全预警

⚠危险
未注意本说明书中的警告可能会导致严重的受伤或者死亡。本车型不是玩具，操作上具有危险性，且本车与其他同类车辆如汽车的操作方式不同，如果您未采取适当的防护措施，甚至可能在常规操作如转向或跨越障碍瞬间发生碰撞或翻滚。 在操作本车辆前请仔细阅读本说明书，理解所有的安全警告、预防措施以及操作程序。

年龄限制

本车型仅限成年人使用。任何年龄低于 18 周岁的人禁止操作本车，任何年龄低于 12 周岁的儿童禁止乘坐 CFMOTO 设计的可搭载乘员的车型。

熟悉车辆

作为本车的操作者，您对您的个人安全，他人安全以及环境保护负有责任，请仔细阅读并理解本用户使用说明书，本用户使用说明书包含车子各方面有价值的信息，也包含安全驾驶操作程序。

驾驶员安全

用户职责

有资格并负责任

请仔细阅读本用户使用说明书和车辆上的警告标贴。如果条件允许请在空旷的区域学习安全驾驶培训课程，使用低速档进行练习。高速驾驶要求更丰富的经验，知识和合适的行驶条件，请熟练掌握车辆操作控制技术和车辆常规操作。

本车型禁止 18 周岁以下未成年人操作。本车的操作者身高必须足够高，在正确的靠着后靠背并系上安全带的同时，双手能够握住方向盘，且双脚能够稳固的踩踏在脚踏板上。

安全操作本车要求好的判断能力和身体技能，有认知或身体缺陷的人操作本车会增加翻车和失控的风险，这可能会导致严重受伤或死亡事故。

依据当地法律驾驶者可能会被要求持有正规的驾驶执照。

搭载乘客

不要搭载超过允许数量的乘客，同时乘客必须正确地坐在乘客座位上。

乘客必须满足至少 12 周岁，且身高足够高，可以始终保持正确的坐在座位上，靠着后靠背并系上安全带的同时，双手能握住扶手，双脚能踩牢在踏板上。

不得搭载已经服药，饮酒，困倦或者生病的乘客，这些情况可能会影响驾驶员的正常驾驶，减缓驾驶员的反应时间并削弱判断能力。

指导你的乘客阅读并理解车身上的安全警告标贴。

如果乘客的能力或者判断力不足以适应不同的地形条件的变化，请拒绝搭乘这样的乘客。乘客也必须时刻注意地形并有能力准备应对碰撞。

驾驶员安全

小心驾驶

本车不是玩具，操作上具有危险性，本车与其他类型车辆如摩托车或汽车的驾驶方法不同，突然的动作如紧急转弯，加速或减速，在山上驾驶或者越过障碍物等情况，如果未采取正确的预防措施，极易在瞬间发生碰撞或翻滚。

禁止超速驾驶，请保持在适合当前地形、可视度、行驶条件、载重以及你的驾驶经验的车速来驾驶本车。

禁止尝试跳跃、侧滑、原地转圈、前轮离地等其他特技行为。

禁止在急转弯时尝试急加速，急减速，避免翻车。

如果车辆开始打滑，将方向盘向打滑相反方向转向。在极其光滑的表面上，请小心慢速行驶，以降低打滑失控的可能性。

倒车时请低速行驶，且必须确保车辆后方没有任何人员或物体，尽量多的观察四周，避免盲区。

禁止承载超过本车最大载重量的货物，载货时请妥善分布货物，确保车辆重心正常，降低车速并预留更多地刹车距离。

请确保货物在货箱中合理分布，否则可能会改变车辆重心并导致翻车。

驾驶员安全

防翻滚保护系统

本车的防翻滚保护系统满足 ISO 3471：2008 的性能要求。防翻滚保护系统可以限制车外物体侵入并降低在发生翻车时受伤的风险。

请一直遵守本使用说明书中列明的安全驾驶操作规范以避免车辆翻车。

驾驶过程中请勿将手和 / 或脚伸到车外，否则防翻滚保护系统在任何翻车事故中都不能保护您防止受伤。

如果防翻滚保护系统在任何方式下曾遭受损坏，请让您的 CFMOTO 授权经销商对车辆防翻滚保护系统进行全面系统的检测。

乘员约束系统

U10 PRO / U10 PRO HIGHLAND 车型设计为全车搭载一位驾驶员和一定数量的乘客(最多搭载两位乘客)，U10 XL PRO / U10 XL PRO HIGHLAND 车型设计为全车搭载一位驾驶员和一定数量的乘客（最多搭载五位乘客），都必须穿戴正确的防护装备。

驾驶员和乘客在驾车时必须始终锁好边门或边门网布，系好安全带。

地形条件

通过公共道路时避免紧急转弯，突然加速和突然刹车。

在不熟悉的地形上驾驶时要降低车速，并多加小心，驾驶本车时要对地形条件变化时刻保持警惕。花时间多学习了解车辆在不同环境下如何操控。

在学习并实践必要的控制车辆技术之前，不得在极其崎岖，平滑或者松软的地形行驶，对这些类型的地形要特别谨慎。

不得在不适合本车或者您的驾驶能力范围外的陡峭山坡上驾驶，请在小的斜坡上进行实践练习。

时刻遵照正确的操作程序爬坡或者下坡，不得高速翻越任何山顶。

当拖载拖车时不得尝试陡峭山坡或斜坡地形。

驾驶进入一个新的区域之前总要先检查障碍物的情况，当驾驶越过障碍物或者倒下的树木时要遵照正确的

操作程序。

不得在深水或者湍急的水流中驾驶本车，请记住湿制动可能已经降低了制动性能，离开水域后及时检测制动。如果有必要时，请低速驾驶并多执行几次刹车以便通过摩擦来干燥刹车系统。

始终确保将本车正确停放在最平坦的地形区域，将挡位置于驻车挡，熄火发动机，并在离开车辆之前拔出 NFC 钥匙。

不要盲目假想车辆能安全到达任何地方，洞穴，坑洼，堤岸，较软或较硬的路面，或者其他不规则的地面会引起地形的突然变化，可能会引起车辆翻倒或者不稳定。为规避这类情况，请减低车速并一直观察前方地形，如果车辆开始倾倒或者翻滚，最好的建议是迅速将方向盘打向翻滚的方向。

不得试图用手臂或者腿来阻止翻车，确保四肢时刻都在防翻滚保护系统之内。

安全警告标贴，位置和警告

本车已贴有安全警告标贴以便保护您的安全。请仔细阅读并遵守每种标贴上的说明，如果标贴模糊不清或者脱落，请联系您的经销商购买更换。

仔细阅读并遵守车身上的安全警告标贴，说明书内的警告标贴作为参考。

U10 PRO / U10 PRO HIGHLAND 安全警告标贴位置 2-1

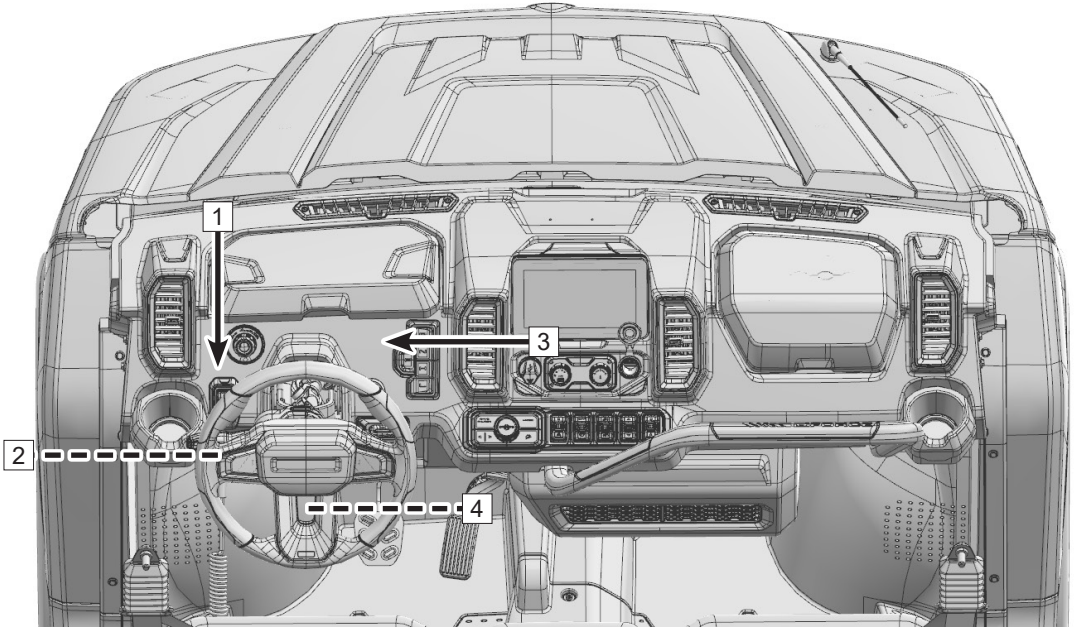

U10 PRO / U10 PRO HIGHLAND 安全警告标贴位置 2-2

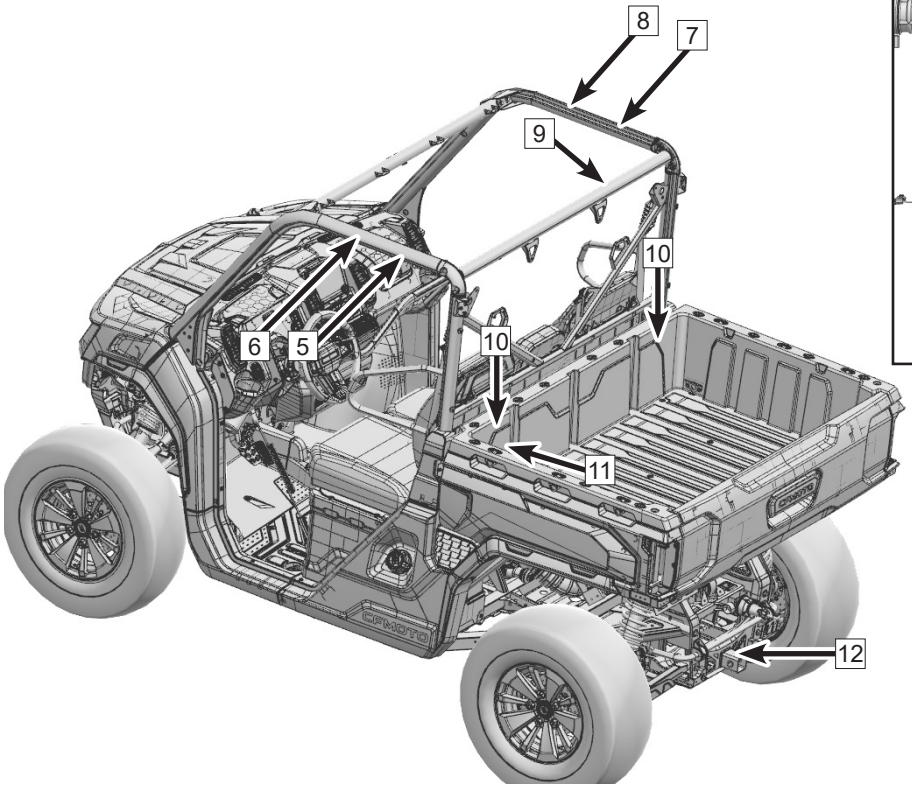

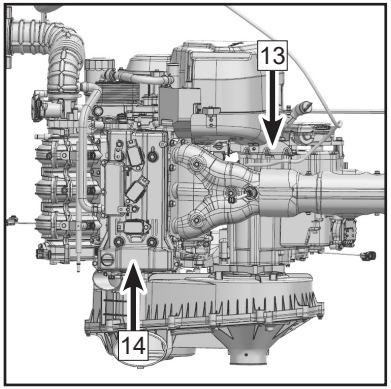

驾驶员安全

U10 PRO / U10 PRO HIGHLAND 安全警告标贴

1

NOTICE

Check engine oil every 500 kilometers (310 miles)
Vérifier le niveau d'huile moteur tous les 500 kilomètres (310 miles)

5HYV- 190029- 6000 US245

2

Winch control handle outlet

Cargo box switch socket

5HYV-190025-6000 US23C

3

WARNING

P R N H L

- When parking, please select P gear, and press the brake pedal when shifting gears.
- After stopping the vehicle, please pay attention to whether "P" is displayed on the gauge, if not, please press the EPB switch.
- Steering in 4WD-Lock mode requires more steering force and allows more steering space.
- Must use LOW Gear if total payload is greater than 584 lbs(265kg).

5HYV-190006-6000 US23C

4

CFMOTO Powersports, Inc. certifies that this Recreational Off-Highway Vehicle complies with the current voluntary and applicable American National Standards for ANSI/ROHVA safety standards of the U.S. Consumer Product Safety Commission.

5HY0-190009-1 US189

特定市场专用

5

WARNING

Improper Use of Off-Highway Vehicles Can Cause Severe Injury or Death
Be Prepared
- Fasten seat belts and make sure nets or doors are securely latched in place.
- Wear an approved helmet and protective gear.
- Each rider must be able to sit with back against seat,feet flat on floor or on foot rests, and hands on steering wheel or handholds.Stay completely inside the vehicle.

Drive Responsibly
Avoid loss of control and rollovers:
- Avoid abrupt maneuvers,sideways sliding,skidding,or fishtailing,and never do donuts.
- Slow down before entering a turn.
- Avoid hard acceleration when turning,even from a stop.
- Plan for hills,rough terrain ,ruts ,and other changes in traction and terrain. Avoid paved surfaces.
- Avoid side hilling(riding across slopes).

Be Sure Riders Pay Attention and Plan Ahead
If you think or feel the vehicle may tip or roll, reduce your risk to injury.
- Keep a firm grip on the steering wheel or handholds and brace yourself.
- Do not put any part of your body outside of the vehicle for any reason.

Rollovers have caused severe injuries and death, even on flat,open areas.

Read the Operator's Guide and Safety Labels and watch the Safety Video.Follow All Instruction and Warnings.

5HYV-190008-6000 US234

6

WARNING

Always fasten the seat belts and tie up the mesh.

Never hold the cage while riding.

Never try to stop a rollover using your arm or leg.

5HYV- 190021- 6000 US23C

非空调版专用

7

WARNING

Require Proper Use of Your Vehicle
Do your part to prevent injuries:
- Do not allow careless or reckless driving.
- Make sure operators are 16 or older with a valid driver's license.
- Do not let people drive or ride after using alcohol or drugs.
- Do not allow operation on public roads(unless designated for off-highway vehicle access) -collisions with cars and trucks can occur.
- Do not exceed seating capacity: 3 occupants.

NEVER LOUNGE 16

Improper tire pressure or overloading can cause loss of control.
Loss of control can result in severe injury or death.

- Cold tire pressure:
  Front: 22 psi(150kPa)
  Rear: 22 psi(150kPa)

Maximum weight capacity		
	CALIFORNIA	OTHERS
CAB	1289 lbs. (585kg)	1543 lbs. (700kg)
WITHOUT CAB	1289 lbs. (585kg)	1543 lbs. (700kg)

Read the Operator's Guide and Safety Labels and watch the Safety Video.Follow All Instruction and Warnings.

5HYV-190003-6000 US245

U10 PRO / U10 PRO HIGHLAND 安全警告标贴

8

非空调版专用

9

9

特定市场专用

10

11

12

13

14

U10 XL PRO / U10 XL PRO HIGHLAND 安全警告标贴位置 2-1

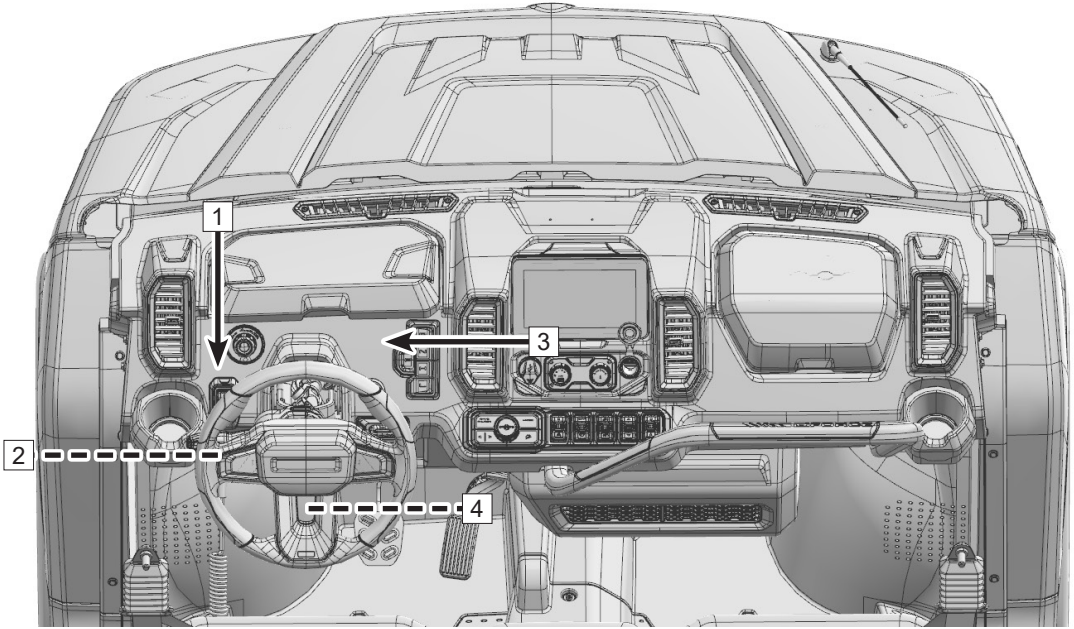

U10 XL PRO / U10 XL PRO HIGHLAND 安全警告标贴位置 2-2

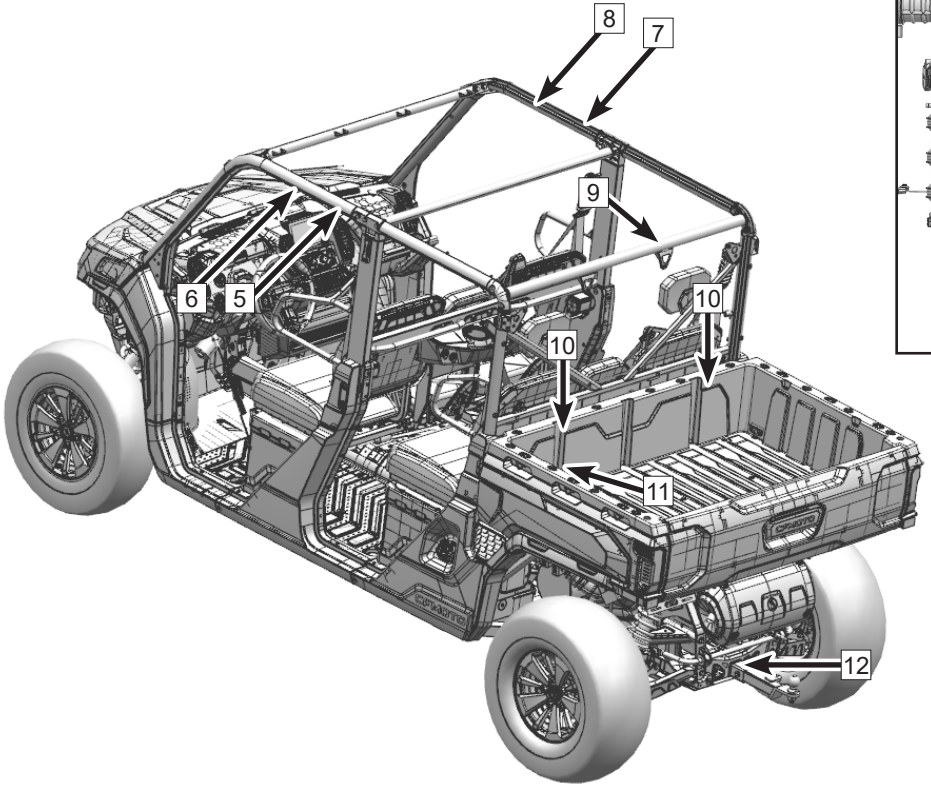

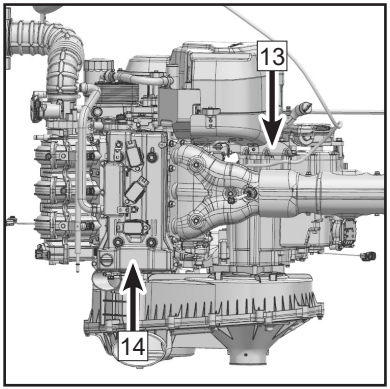

驾驶员安全

U10 XL PRO / U10 XL PRO HIGHLAND 安全警告标贴

1

NOTICE

Check engine oil every 500 kilometers (310 miles)
Vérifier le niveau d'huile moteur tous les 500 kilomètres (310 miles)

5HYV- 190029- 6000 US245

2

Winch control handle outlet

Cargo box switch socket

5HYV-190025-6000 US23C

3

WARNING

P R N H L

- When parking, please select P gear, and press the brake pedal when shifting gears.
- After stopping the vehicle, please pay attention to whether "P" is displayed on the gauge, if not, please press the EPB switch.
- Steering in 4WD-Lock mode requires more steering force and allows more steering space.
- Must use LOW Gear if total payload is greater than 584 lbs(265kg).

5HYV-190006-6000 US23C

4

CFMOTO Powersports, Inc. certifies that this Recreational Off-Highway Vehicle complies with the current voluntary and applicable American National Standards for ANSI/ROHVA safety standards of the U.S. Consumer Product Safety Commission.

5HY0-190009-1 US189

特定市场专用

5

WARNING

Improper Use of Off-Highway Vehicles Can Cause Severe Injury or Death

Be Prepared
- Fasten seat belts and make sure nets or doors are securely latched in place.
- Wear an approved helmet and protective gear.
- Each rider must be able to sit with back against seat,feet flat on floor or on foot rests, and hands on steering wheel or handholds.Stay completely inside the vehicle.

Drive Responsibly
Avoid loss of control and rollovers:
- Avoid abrupt maneuvers,sideways sliding,skidding,or fishtailing,and never do donuts.
- Slow down before entering a turn.
- Avoid hard acceleration when turning,even from a stop.
- Plan for hills,rough terrain ,ruts ,and other changes in traction and terrain. Avoid paved surfaces.
- Avoid side hilling(riding across slopes).

Be Sure Riders Pay Attention and Plan Ahead
If you think or feel the vehicle may tip or roll, reduce your risk to injury.
- Keep a firm grip on the steering wheel or handholds and brace yourself.
- Do not put any part of your body outside of the vehicle for any reason.

Rollovers have caused severe injuries and death, even on flat,open areas.

Read the Operator's Guide and Safety Labels and watch the Safety Video.Follow All Instruction and Warnings.

5HYV-190009-6000 US234

6

WARNING

Always fasten the seat belts and tie up the mesh.

Never hold the cage while riding.

Never try to stop a rollover using your arm or leg.

5HYV- 190021- 6000 US23C

非空调版专用

7

WARNING

Require Proper Use of Your Vehicle
Do your part to prevent injuries:
- Do not allow careless or reckless driving.
- Make sure operators are 16 or older with a valid driver's license.
- Do not let people drive or ride after using alcohol or drugs.
- Do not allow operation on public roads(unless designated for off-highway vehicle access)-collisions with cars and trucks can occur.
- Do not exceed seating capacity: 6 occupants.

NEVER UNDER 16

Improper tire pressure or overloading can cause loss of control. Loss of control can result in severe injury or death.

- Cold tire pressure:
  Front: 22psi(150kPa)
  Rear: 22psi(150kPa)

Maximum weight capacity		
	CALIFORNIA	OTHERS
CAB	895 lbs.（395kg）	1289 lbs.（574kg）
WITHOUT CAB	1212 lbs.（550kg）	1614 lbs.（732kg）

Read the Operator's Guide and Safety Labels and watch the Safety Video.Follow All Instruction and Warnings.

5SYV-190003-8100 US248

U10 XL PRO / U10 XL PRO HIGHLAND 安全警告标贴

8

非空调版专用

9

9

特定市场专用

10

11

12

13

14

驾驶员安全

避免危险驾驶行为

以下行为可能导致严重后果，必须依照指示避免危险行为的出现。

错误操作

⚠警告：错误的操作可能会对自身，乘客，以及周遭人员造成严重的危害。

阅读说明书内的各项操作，了解车辆的各个功能，必须参与车辆安全驾驶培训，了解在不同情况和不同类型的地形上如何正确的操作车辆。

年龄限制

⚠警告：禁止 18 周岁以下的未成年人驾驶车辆，禁止 12 周岁以下的未成年人搭乘车辆。

如果年龄低于最小年龄限制的人员驾驶车辆，有可能会发生严重的受伤或者死亡事故。即使驾驶员是在推荐使用本车的年龄范围内，他 / 她也可能还没有具备安全操作本车的技巧，能力或判断力，从而会发生事故或受伤。本车仅限 18 周岁以上，具备安全驾驶技巧且持有驾驶执照的人员进行操作。

违规载客

⚠警告：禁止搭载超过额定载客量的乘客。

不得搭载超过座位容量的乘客，坐在非乘客座位上的乘客可能会在某次颠簸或转向中弹出车外，或与部分环境因素接触导致严重受伤或死亡。

驾驶员安全

道路行驶

⚠警告：本车禁止在铺装路面行驶。

本车配备的轮胎是为了越野路面行驶，并不适合在铺装路面如人行道、停车场、公路等地使用。在铺装路面驾驶会严重影响车辆的操控性，这会极大的增加事故的发生率。如果无法避免铺装路面短时间行驶，请降低车速并确保不要进行急转弯，急制动等操作。如果当地的法律禁止该车上路，请务必遵守当地规定。

防护装备

⚠警告：必须穿着通过认证的头盔，护目装置以及防护服进行驾驶。

未经认证的头盔会增加事故发生时对头部造成的伤害和死亡风险；未使用护目装置会增加事故发生时对眼部造成的伤害和死亡风险；始终穿戴成套的防护装备减少事故的发生以及增强对自身的保护。

饮酒服药

⚠警告：禁止在饮酒，服药，吸食毒品后操作车辆。

饮酒，服药，吸食毒品会严重影响驾驶员的判断能力以及反应能力，同时驾驶员的感知和平衡也会受到影响，这会极大的增加事故的发生率。饮酒，服药，吸食毒品后不得操作车辆。

超速驾驶

⚠警告：禁止超速驾驶。

超速驾驶会增加车辆失控的风险，从而导致事故的发生。根据车辆负载、地形、可视度、驾驶条件等因素选择符合你的驾驶速度，且始终不得超过最高车速。

驾驶员安全

特技动作

⚠警告：禁止使用车辆尝试特技动作。

所有的特技动作均具有危险性，包括且不限于滑胎、跳跃、侧滑、前轮翘起等，特技驾驶或展示性驾驶可能导致严重的事故。请始终使用正常的驾驶方式。

检查保养

⚠警告：驾驶前检查车辆状况，定期保养车辆。

驾驶前检查车辆状况可以减少事故发生的概率。定期保养车辆以保证设备状态良好。请按照说明书指示进行驾驶前检查及定期保养。

脱离手脚

⚠警告：驾驶时双手禁止脱离方向盘，双脚禁止脱离踏板。

即使是只有一只手或一只脚离开，也会降低控制车辆的能力或失去平衡导致从车上摔出。如果驾驶员的脚不能稳稳的放置于脚踏板上，可能会无法及时的操作刹车或油门或与外部环境因素接触导致事故。

防翻滚保护系统

⚠警告：驾驶时紧急将身体的任何部分伸到车辆防翻滚保护系统防滚架外。

当车辆发生事故时，防翻滚保护系统防滚架会保护驾驶员及乘客不受到更大的伤害。在驾驶或乘坐的过程中一直保持身体的任何部分都在车辆内部，双手放在方向盘或扶手上，双脚放在脚踏板上。

驾驶员安全

未知地形

⚠警告：在不熟悉的地形驾驶时多加小心。

不熟悉的地形可能隐藏有大块岩石、洞穴、土坡等障碍物，无法提前判断地形变化可能导致车辆失控或翻车。事先观察需要通过的地形并减缓车速，保持警惕。

危险地形

⚠警告：在过于崎岖、光滑或松软的地形驾驶时多加小心。

在危险地形驾驶可能会突然失去牵引力或失去控制，从而导致事故的发生。在熟练掌握在崎岖、光滑或松软地形的驾驶技术前禁止前往相关地形区域。

危险转向

⚠警告：必须使用正确的转向程序。

错误的转向操作可能引起车辆失控，导致翻车或撞击。阅读并练习说明书内描述的所有转向操作，在试图更快的转向之前练习低速转向，禁止超速转向。

错误爬坡

⚠警告：必须使用正确的爬坡程序，禁止在过于陡峭的山坡上爬坡。

禁止攀爬在超过你能力范围的山坡，这可能导致翻车或其他事故。尝试较陡峭的山坡之前，先在平缓的山坡上进行练习，并充分利用说明书内描述的爬坡技巧。在攀爬任何山坡之前先对山坡进行观察，如发现山坡为以下地形时放弃攀爬，山坡角度大于 22°，山坡过于光滑或松软，山坡有大量不稳定的岩石。在爬坡途中突然失去动力会导致车辆向后翻滚，上坡前检查燃油和油门，禁止在爬坡途中突然松开油门。禁止高速翻越山坡，山坡的另一面可能会有障碍物，陡峭的下坡地形，其他车辆或者人员。

错误下坡

⚠警告：必须使用正确的下坡程序，禁止在过于陡峭的山坡下坡。

禁止在超过你能力范围的山坡上下坡，这可能导致翻车或其他事故。尝试较陡峭的山坡之前，先在平缓的山坡上进行练习，并充分利用说明书内描述的下坡技巧。在下坡前先对山坡进行观察，如发现山坡为以下地形时放弃在此处下坡，山坡角度大于 22°，山坡过于光滑或松软，山坡有大量不稳定的岩石。禁止高速下坡，尽量保证垂直下坡，呈角度下坡会使车辆向一侧急剧倾侧，导致严重后果。

半坡转向

⚠警告：禁止横穿山坡或半坡转向。

横穿山坡或半坡转向是极其危险的驾驶行为，如遇到无法避免的状况，必须降低车速，保持重心，避免危险地形，依据说明书描述的方式进行操作。驾驶前规划您的行进路线，避免需要进行横穿山坡或半坡转向的路段。

爬坡失误

⚠警告：爬坡时出现失速，后滑时采取正确的操作。

爬坡时必须保持稳定的车速，当爬坡时出现失速，后滑等紧急情况时，依照以下操作，尽量避免事故的发生。

1、关闭油门，停止动力输出。2、小心的使用制动，直至车辆完全停止。3、保持刹车，并将档位调整至驻车档。4、决定安全调换方向的最佳方式。

在车辆未完全停止时使用猛踩刹车可能导致翻车。

翻越障碍

⚠警告：禁止翻越高于车辆离地间隙的障碍物。

翻越过高的障碍物可能导致翻车，搁浅或其他事故。在进入一个新的区域前检查区域内的障碍物，尽可能避免大型的障碍物，例如大块的岩石或倒下的树木。

驾驶员安全

车轮打滑

⚠警告：禁止在光滑的地形驾驶，例如冰面。

光滑的地面可能会使轮胎失去牵引力，导致车辆滑行。滑行过程中如轮胎突然恢复牵引力可能导致翻车事故。如无法避免在光滑地形驾驶，请缓慢驾驶，保持谨慎，降低车辆失控的概率。

车辆超载

⚠警告：禁止在货架或拖车上装载超过最大载重的货物。

超载会使车辆操控产生较大的变化，这会导致事故的发生。查看说明书了解车辆的最大载荷，载货时货物重量应均匀的分布，车速应保持低速，留出更多的制动距离。

穿越水域

⚠警告：禁止穿越深水或急流。

深水或急流可能使轮胎浮起，导致事故或翻车。车辆允许通过的最大水深为60cm，禁止通过更深的水域。如无法避免，请减速慢行，保持重心平衡，匀速前进，避免急加速，转向及停车。驶出水域后，测试车辆制动能力，必要时在低速状态下重复刹车几次以便干燥制动片。

随意倒车

⚠警告：禁止随意操作倒档。

进行倒车操作前必须确认车辆后方是否有人员或障碍物，避免出现事故及伤亡。始终在确认安全的情况下向后慢速倒车。

轮胎规格

⚠警告：禁止使用错误规格，错误胎压或胎压不均匀的轮胎。

错误的轮胎可能导致车辆事故，禁止使用错误规格的轮胎，定期检查轮胎胎压，保证轮胎始终在正常胎压范围内。

改装车辆

⚠警告：禁止任何不规范的改装。

任何改装都会影响车辆的操控性，这可能会导致事故的发生。禁止安装任何会提高车辆速度或动力的设备，或者为了这些目的对车辆进行任何其他改装。所有增加到车辆上的配件和附件都必须是原装配件或专为使用在本车上而设计的部件。

车辆钥匙

⚠警告：禁止将钥匙遗留在车上。

遗留在车上的钥匙可能导致车辆被擅自使用，造成事故或财产损失，在不使用车辆时带走钥匙。

危险运输

⚠警告：禁止运输易燃易爆或其他危险物品

运输危险的物品可能造成严重的伤害及事故。

⚠警告
在任何翻车或事故之后，请务必让有资质的服务经销商检测整个车辆，检查是否有损坏，包括（但不限于）制动，油门，以及转向系统。

⚠警告
安全操作本车要求好的判断能力和身体技能，有认知或身体缺陷的人操作本车会增加翻车和失控的风险，这可能会导致严重受伤或死亡事故。

⚠警告
排气管系统部件在使用车辆过程中或之后会非常烫，发烫部件会引起严重受伤和着火，不得触摸发烫的排气系统部件。将易燃物体远离排气管系统，在穿行高草，尤其是干草时要多加小心。

设备改装

CFMOTO 关心我们的用户以及公共的安全，因此，我们强烈建议用户不要在车辆上安装任何会提高车辆速度或动力的设备，或者为了这些目的对车辆进行任何其他改装。任何对原装车辆的改装都会造成严重的安全隐患，并增加人员受伤的风险。如果任何未经允许的附件设备被加装到车辆上，或者任何增加车速或动力的设备加装到车辆上，我们对您的车辆的保修政策立即终止。

⚠警示
加装可能会改变车子操作和性能特征的特定附件设备，包括但不限于割草机、犁刀、超大轮胎、喷雾器、大行李架、吊车、拖车。仅允许使用经过 CFMOTO 允许的附加，并让自己熟悉它们在车辆上的功能和作用。

发动机尾气

所有发动机排气都含有一氧化碳以及其他致命气体。吸入一氧化碳可能会导致头痛、眩晕、困倦、恶心、头晕，最终死亡。

一氧化碳是一种无色、无嗅、无味的气体，即使在您没有看见或闻到任何发动机排气，该气体也可能存在。一氧化碳的致死量能够快速累积，然后您会很快晕倒且无法自救。另外，在密闭或通风较差的区域，一氧化碳的致死量可能会保持几小时或几天。如果您出现任何一氧化碳中毒迹象，请立即离开该区域，呼吸新鲜空气并就医。

为了防止一氧化碳造成严重伤害或死亡：

- 切勿在车库、车棚或仓库等通风较差或部分封闭的地点运行车辆。即使您试图使用风扇或通过打开门窗让发动机排气通风，一氧化碳也会快速达到危险水平。
- 切勿在发动机排气可能会通过窗户或门等开口排入建筑的室外区域运行车辆。

火灾预警

车辆使用的燃料—汽油，是一种极度易燃且具有极高的爆炸性的有毒液体，汽油产生的蒸汽也拥有同样的属性。燃油蒸汽可能会扩散，被距离车辆很远的火花或火焰点燃。车辆在运行时以及运行后的一段时间内，消声器部分会产生高温会点燃易燃物，此时消声器与易燃物体接触可能会导致火灾。例如：开车通过有大量干草的区域；停放在燃油储存区域等。

为了降低爆炸或燃烧危险，请遵循以下说明：

- 使用经许可的汽油油箱存储燃油。
- 不得在车辆货箱或者车上对汽油罐加油，因为电子静电放电可能点燃燃油。
- 严格遵守正确的加油程序。
- 不得在油箱盖未经正确拧紧时启动或操作发动机，汽油具有毒性，会导致受伤或死亡事故。
- 不得用嘴虹吸气油。
- 如误吞汽油或汽油进入眼睛或吸入汽油蒸汽，应立即就医。
- 如果汽油溅到您身上，请用肥皂和清水清洗并立即更换衣服。

⚠警告

汽油在一定情况下高度易燃易爆，在给油箱加油前请让发动机和排气系统冷却，处理汽油时要时刻保持警惕，加油时要在户外或通风的区域并熄火发动机。在开车时不得将装满汽油的塑料油箱放在货箱区域。货箱和塑料油箱之间产生的静电可能会引起火花。在操作加油时不得吸烟，不得让明火或火花接近加油或汽油存放区域。

油箱不得加的过满，不要加到油箱颈口。

如果汽油溅到皮肤或衣服上，应立即用肥皂和清水冲洗并更换衣服。不得在封闭区域启动并运行发动机。发动机尾气是有毒的，会在短时间内引起失去意识或死亡。本产品发动机尾气包含的化学物质已知为会导致癌症，生育缺陷或其他生殖危害。仅在户外或通风良好的区域操作本车。

燃油最小辛烷值和安全警告

本车使用燃油推荐最低 92 号辛烷汽油，优质或中级汽油（允许最大 10% 酒精混合比）。在任何情况下都会推荐使用无氧（无酒精）燃油以便获得最好的性能。

烫伤预警

车辆运行时和运行后一段时间内，车辆部分部件温度较高，此时触碰高温部件会导致烫伤，例如消声器，发动机等。请在车辆完全冷却之后进行接触。

事故后检测

当车辆发生事故后，例如翻滚、侧倾等，必须由您的经销商进行彻底检查，车辆发生事故后导致的后果不完全呈现在车辆表面，它可能比你想象的更严重。

防护装备

驾驶员和乘客务必始终穿戴合适的防护装置，包含：

1、经认证的头盔

2、护目镜

3、手套

4、长袖衬衫或夹克衫

5、长裤

6、过脚踝的靴子

根据气候的变化，您可能需要一些额外的骑行装备。例如防雾护目镜和应对寒冷天气的保暖内衣或面罩。禁止穿戴任何可能会缠住车辆或会挂在树枝灌木上的宽松衣物。

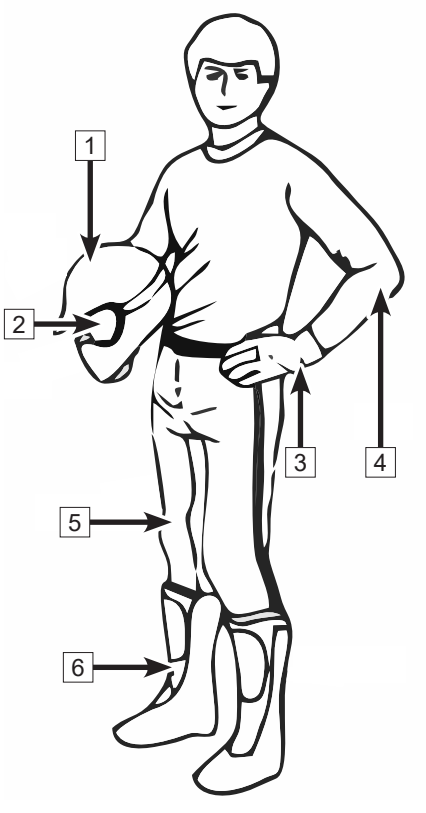

头盔及护目装置

一款经过认证的头盔可以减轻头部和大脑受到的伤害，在遭遇事故时，使用头盔可大大降低脑部受伤的风险，请注意，即使是最优质的头盔也无法保证不受伤。

您选择的头盔应该符合您所在国家或地区的标准，并且大小合适。带有面部防护装置的头盔是更好的选择，因为它会同时防止来自前方的冲击，包括昆虫，飞溅的石块，灰尘，散落的零件等。

半护式的头盔无法为面部和下颌提供同等的保护，如果您佩戴的是半护式的头盔，应使用可脱卸护面罩及护目镜。

普通眼镜或太阳眼镜无法为驾驶员提供充足的眼部防护，它们可能会飞出或者碎裂造成二次伤害，而且无法阻挡风和气载物体进入眼镜。

仅在白天或光线较强的时候使用着色的护面罩或护目镜，切勿在晚上或光线较差时使用，它们会影响你辨别色彩的能力，如果您的色彩辨别能力受到了任何影响，请勿使用它们。

手套

全指手套能有效地防止手部受到风吹，日晒，炎热，严寒以及飞溅物的伤害。贴合良好的手套有助于您把控方向，并缓解手部疲劳。相反的，如果手套过于笨重，就难以操作车辆。

如果发生意外或翻车，一双牢固的增强型摩托车手套可以更好的保护你的手部。在寒冷地区，应使用雪地摩托手套来保护手部，这种手套有着足够的防寒能力并可以有效地操作车辆。

夹克衫、裤子以及摩托服

穿着夹克衫 / 长袖衬衫和长裤或者全套的摩托服。高品质的防护装备更为舒适，且有防止不利环境因素分散您的注意力的能力。如果发生事故，由牢固材料制成的高品质防护装备可以减轻甚至防止伤害。

在寒冷地区驾驶时，注意防止自己出现低温症，低温症是一种身体温度过低的情况，会引起注意力分散、反应力降低、无法进行顺利精确的肌肉运动。在寒冷条件下，防风夹克和衣物的保温层等适当的防护装备都是必要的。即使是在温度适中的条件下驾驶，您也会因为风而感到十分寒冷。适用于寒冷天气驾驶的防护装备在停下时会感到过热。穿着多层服装以根据需要脱掉衣服。将带有防风外层的防护装备穿着在最外层可以防止冷空气接触到皮肤。

靴子

务必穿着不露趾且过脚踝的靴子，牢固且鞋底防滑的及踝靴可提供更多保护，使您能够将脚部正确地放在脚踏板上。避免使用长鞋带，以免卷入后制动踏板内。在冬季驾驶条件下，最好穿着尼龙或皮革鞋面且鞋垫可以取出的胶底鞋。避免穿着橡胶靴。橡胶靴会卡在踏板后或踏板之间，不利于制动及加速踏板的正常操作。

其他防护装备

防雨装备

如果您必须在多雨天气驾驶，建议穿着雨衣或防水摩托服。长途驾驶时，建议携带防雨装备。驾驶者保持干燥会更加舒适且更加警觉。

听力保护

驾驶期间，长时间处在风中和发动机噪音下会永久性地损坏听力。正确佩戴耳塞等听力保护设备可防止听力受损。使用任何听力保护设备之前，请查看当地的法律。

控制和功能

主要控制件

方向盘

方向盘1位于驾驶员座椅的前方。

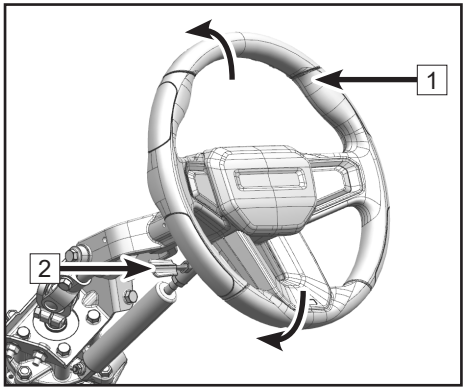

方向盘调节

方向盘的高低可以进行调节，以便适合不同驾驶员的驾驶习惯，

向上调节：右手抓住锁止手柄2并向上扳动手柄，同时左手抓住方向待方向盘向上升至合适的位置时，右手松开锁止手柄锁定方向盘。

向下调节：右手抓住锁止手柄2并向下按住手柄，同时左手抓住方向盘，将方向盘往下压至合适的位置时，右手松开锁止手柄锁定方向盘。

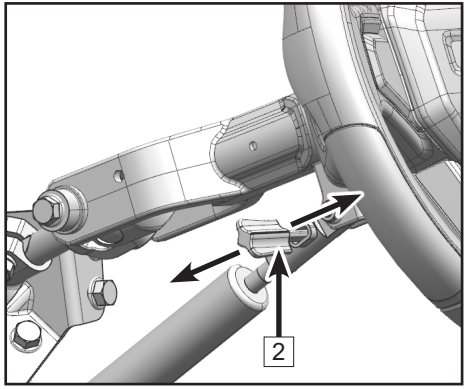

注意：

- 调节方向盘完毕后，上下轻微晃动方向盘确认方向盘是否锁住，如果方向盘无法锁住，请及时前往 CFMOTO 授权的售后中心进行维修。
- 为了您的安全考虑，必须在车辆停止且挡位置于“N”或“P”挡的状态下调节方向盘。

电子油门踏板

电子油门踏板1位于制动踏板右侧，用右脚踩下电子油门踏板控制发动机转速和整车速度。在驾驶车辆之前务必检查油门踏板功能。

电子油门踏板配合电子节气门体可实现以下功能：

1. 倒档限速功能：倒档时车辆限速到 30Km/h；
2. 怠速功能：当车辆处于空档，发动机转速限制在 5000rpm；
3. 刹车优先功能：在踩着油门踏板的情况下踩刹车，电子节气门会自动关闭发动机并回到怠速；
4. 跛行回家功能：当系统检测到电子节气门阀体和电子油门踏板发生故障后，系统进入限扭或跛行模式。当电子节气门阀体故障后，发动机限扭，转速回到怠速。当电子油门踏板发生故障后，进入跛行模式，发动机最高转速为 5000rpm。

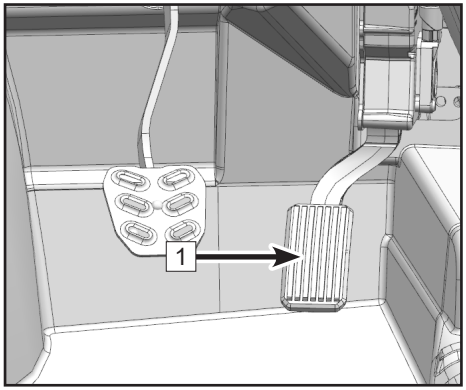

制动踏板

制动踏板2位于油门踏板左侧，减速或停车时脚放开油门踏板并踩下制动踏板。

起动保护功能：无论是启动车辆还是变换挡位，都需提前踩下制动踏板才能执行后续的操作。

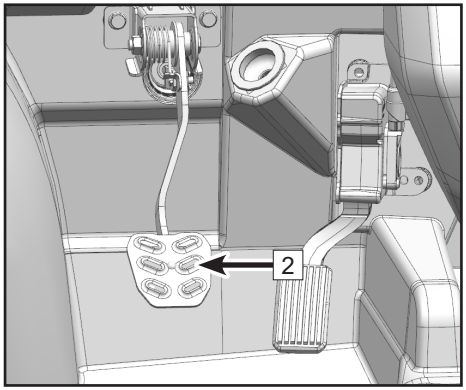

钥匙槽 / NFC 钥匙 / 一键启动按键

钥匙槽1位于方向盘右侧，用于容纳 NFC 钥匙的条形凹槽。

NFC 钥匙2，启动车辆的所需部件。

一键启动按键3用于启动车辆的点火按键。

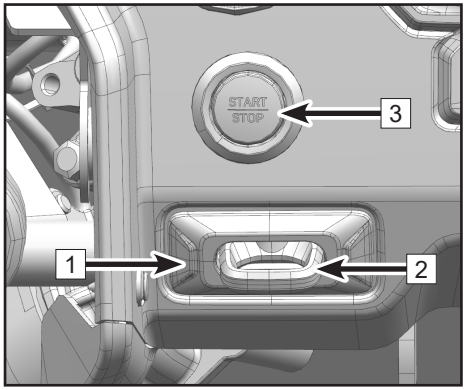

启动车辆

将 NFC 钥匙2插入钥匙槽1内，挡位置于“P”或“N”挡，踩住制动踏板，按压一键启动按键“START/STOP”3，直到发动机启动。

车辆熄火

停稳车辆，发动机保持怠速，踩住制动踏板，短按“P”或“N”挡位按键，将挡位切换至“P”或“N”挡，按压一键启动按键“START/STOP”3，发动机关闭。

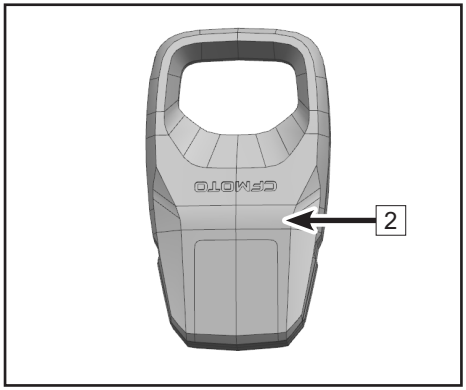

车辆通电

将 NFC 钥匙2插入钥匙槽1内，不踩下制动踏板，按压一键启动按键3，可以接通电源但不启动发动机，仪表点亮，可以使用电器设备（如音响系统，灯光等），再次按压一键启动按键关闭电源。

为防止车辆长时间在发动机未启动状态下通电使用而导致蓄电池亏电，车辆将在娱乐系统无操作 10 分钟后自动下电以节省电量。在自动下电前，MMI 将提前 30 秒弹窗提示，用户可以在此期间选择延迟下电。

NFC 钥匙配对

1、如果车辆配对 1 把 NFC 钥匙，需再增加一把 NFC 钥匙，需到经销商处在将新 NFC 钥匙插入读卡器内后使用诊断仪启动“空白钥匙配对”流程将新钥匙配对；

2、如果车辆配对 1 把 NFC 钥匙且丢失，需到经销商处使用诊断仪先删除所有钥匙，再将新 NFC 钥匙插入读卡器内后使用诊断仪启动“空白钥匙配对”流程将新钥匙配对；

3、如果车辆配对两把 NFC 钥匙，其中一把丢失，需到经销商处使用诊断仪先删除所有钥匙，然后将已有旧钥匙插入读卡器内用诊断仪走“非空白钥匙配对”流程将已有钥匙重新配对，再新 NFC 钥匙插入读卡器内使用诊断仪走“空白钥匙配对”流程将新钥匙配对（“非空白钥匙配对”与“空白钥匙配对”流程不分先后）

手机蓝牙钥匙配对

1、用户买车时，经销商使用诊断仪启动整车蓝牙钥匙配对流程，用户需要在配对流程启动后 15s 内打开手机蓝牙设置，找蓝牙名称为 CFMOTOXXXXXX（XXXXXX 为车架后 6 位）或用户更改后的蓝牙名称，用户在手机上点击此名称进行连接并配对，直到诊断仪显示已配对成功，表示手机蓝牙完成配对；

2、如需更改现有配对的手机蓝牙，需到经销商处，使用诊断仪删除所有已配对手机，再重新启动整车蓝牙钥匙对所有手机进行配对流程，用户需要在配对流程启动后 30s 内打开手机蓝牙设置，找蓝牙名称为 CFMOTOXXXXXX（XXXXXX 为车架后 6 位）或用户更改后的蓝牙名称，用户在手机上点击此名称进行连接并配对，直到诊断仪显示已配对成功，表示手机蓝牙完成配对。

手机蓝牙钥匙重命名

出厂时车辆蓝牙名称为 CFMOTOXXXXXX（XXXXXX 为车架后 6 位），蓝牙名称可使用诊断仪进行重命名，重命名字符长度最长 12 个。

注：重命名前已配对的蓝牙名称在手机列表不会变更，如需改变蓝牙名称，需删除后重新配对。

电子换挡器

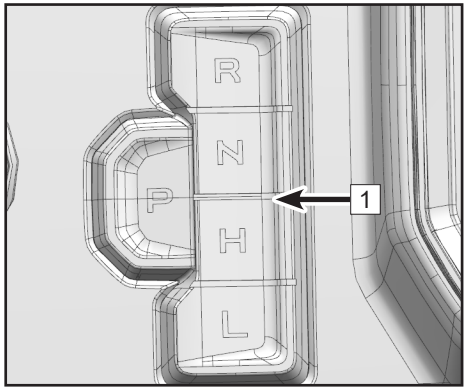

电子换挡器1位于驾驶员座椅的前方，用于变换变速器挡位：

车辆在通电或启动状态下（满足车辆停止状态）：踩下制动踏板，按下所需挡位的挡位按键，完成换挡操作。

L – 低速挡，齿轮箱的低速范围，它会让车辆在低速下行驶，车轮具有最大扭矩。

注意：为避免损坏无级变速传动系统，请务必在持续慢行，拉拖车，载重货，翻越障碍物，或上下山坡时使用低速挡。

H – 高速挡，齿轮箱的高速范围，这是一般的驾驶速度范围，能让车辆达到最高速。

N – 空挡，在空挡位置发动机动力输出是断开状态。

R – 倒挡，在倒挡位置时车辆可以向后倒行。

P – 驻车挡，驻车位置将齿轮箱锁住，帮助阻止车辆移动。

⚠注意
当蓄电池亏电时，会导致换挡失败，请及时给蓄电池充电或外接电源后进行换挡。

停车

车辆安全停稳后，无论变速箱之前处在什么挡位上，当按下启动按键熄火时，换挡系统会自动挂入 P 挡。确认变速箱已挂入 P 挡，并且电子驻车制动已经启用，如果没有启用，手动进行操作。

换挡故障

当车辆处于 P 挡且出现换挡故障时，可以尝试进行强制出 P 操作。具体如下：按下 N 挡挡位按键持续 3 秒，时间满足松开按键，在接下来的 3 秒内，再次按下 3 次 N 挡按键。

⚠警告
如果多次尝试进行强制出 P 挡操作失败，请及时联系您的经销商。

注意：

倒档操作时，发动机转速是受限制的，因此倒挡速度限制在 30 km/h 以下。

⚠警告
在下坡时使用倒挡要极其小心，重力会在倒挡限制的速度基础上增加车速。

⚠警告
不操作车辆时要将挡位切换至驻车挡，如未切换至 P 挡车辆可能会滑行。为防止车辆移动，停车时要使用电子驻车制动作为防止车辆移动的附加预警措施。

安全带

本车为驾驶员和乘客配置三点式大腿及对角的安全带。在操作车辆前要确保所有乘员座位安全带都已系劳。

⚠警告
从移动车辆上摔下来会导致严重受伤或死亡事故。在操作或骑行车辆前务必要系好座位安全带。

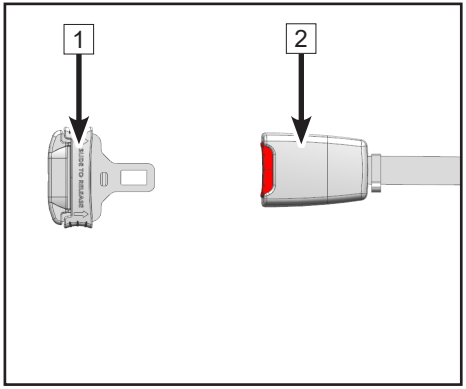

正确系好座位安全带，请遵照以下步骤：

- 对于三点式安全带，将安全带锁栓1向下拉，朝坐垫边缘的搭扣向下穿过胸部。安全带应舒适地穿过臀部和胸部对角。确保安全带没有扭曲。
- 将栓板1插入锁扣2内直到听到咔哒声。
- 释放一些皮带，它会自动锁紧。
- 要解开安全带，可按压锁扣中心的方形红色按钮。

辅助控制件

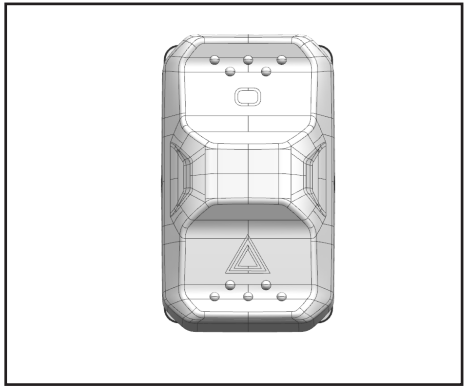

警示开关（根据配置，如果配有）

当使用危险开关功能，前后转向灯会闪烁，同时仪表盘上的危险开关指示灯会亮起。

变光开关

变光开关包含 3 个位置，根据以下功能选择按下相关按钮：

○	当开关在此位置时，所有照明灯关闭。
	当开关在此位置时，位置灯（如配有）/ 尾灯，近光灯点亮。
	当开关在此位置时，位置灯（如配有）/ 尾灯，近光灯，远光灯点亮。

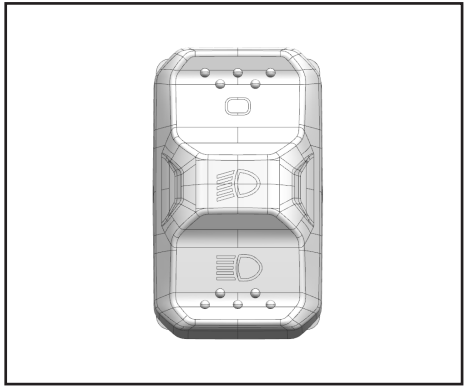

⚠注意
在操作大灯之前，请先接通车辆电源。

⚠警示
不得在车辆通电的情况下使用大灯超过 15 分钟。这会导致蓄电池放电甚至启动马达无法正常操作。如果发生此情况，请拆下蓄电池并给其充电。

EPB 开关

电子驻车系统操作方法：

手动驻车

车辆通电 / 发动机启动，车辆没有启用电子驻车且静止状态下，短按开关下部“Ⓟ”，EPB 自动执行驻车，仪表上驻车指示灯“Ⓟ”点亮。

手动解除驻车功能

车辆通电 / 发动机启动，车辆启用了电子驻车，将挡位置于非“P”挡，踩下制动踏板，短按开关上部“OFF”，EPB 自动执行释放，仪表上的驻车指示灯“Ⓟ”熄灭。

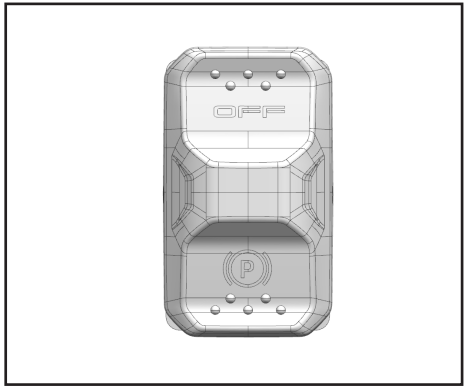

起步自动释放驻车

车辆启动且启用电子驻车的情况下，将挡位置于前进挡或倒挡，踩下油门踏板，EPB 自动执行释放，仪表上的驻车指示灯“Ⓟ”熄灭。

P 挡自动驻车功能

车辆通电 / 发动机启动，车辆没有启用驻车且静止状态下，由其它挡位换入 P 挡时，EPB 会自动执行驻车，仪表上驻车指示灯“Ⓟ”点亮。

熄火自动驻车功能

车辆通电 / 发动机启动，车辆没有启用驻车且静止状态下，将车辆熄火，EPB 自动执行驻车。

动态驻车功能

车辆处于行驶状态，且车速满足要求（4Km/h ＜ 车速 ≤ 30Km/h），长按 EPB 开关下部“Ⓟ”并一直保持，EPB 提供一定的制动力使车辆减速。

注意：当驾驶员需要减速时，推荐通过踩制动踏板的方式来使车辆减速，不推荐使用 EPB 系统的动态驻车功能。

车速≤ 4Km/h 时，该功能不可使用。车速 ＞ 30Km/h 时，该功能不可使用。

维修释放功能（手动模式 / 诊断模式）

手动模式

车辆通电，车辆处于静止状态，挡位在“P”挡且启用了电子驻车，长按 EPB 开关上部“OFF”10s~15s，松开 EPB 开关，并在 3s 内再次短按 EPB 开关上部“OFF”，EPB 执行维修释放功能。

诊断模式

车辆通电，车辆处于静止状态，挡位在“P”挡且启用了电子驻车，通过诊断仪向 EPB 控制器发送维修模式请求，EPB 执行维修释放功能。

注意：EPB 在执行驻车或释放功能时，后轮轮边的电机工作所发出得声响为正常现象。

执行维修释放功能时，EPB 电机的工作时间会偏长，此为正常现象。执行维修释放期间，EPB 系统其它功能将不可使用。退出该功能需要将车辆重新通电，车辆重新通电之后，EPB 系统会自动执行驻车→释放→驻车功能，用于调整 EPB 卡钳内部结构，使其恢复驻车状态。

失效释放功能

车辆通电且处于驻车状态，若此时制动信号失效 / 油门踏板信号失效 / 整车网络中断时，长按 EPB 释放开关“OFF”＞ 5 秒，EPB 执行释放。仪表驻车指示灯“Ⓟ”熄灭。

注意：当车辆的制动信号失效 / 油门踏板信号失效 / 整车网络中断时，其它方式不能释放驻车时，可通过此方法释放驻车，当没有出现这三种情况，该功能不可使用。

⚠警示
当有牵引、车辆重载或在大斜坡上停车，不能只依靠变速器驻车功能，一定要使用电子驻车，并且将车轮在下坡方向使用限位块（不随车提供）或石块抵住车轮以防止车辆移动。建议在水平地面上驻车。电子驻车未解除，车辆无法行驶。

注意：如果蓄电池出现故障，电子驻车制动不起作用。出于安全原因，如果驻车制动尚未启用，停稳车辆，用限位块（不随车提供）或石块抵住车轮以防止车辆滑动。请尽快联系 CFMOTO 授权经销商。

离开车辆前，请确认驻车制动启用：仪表上的指示灯点亮。

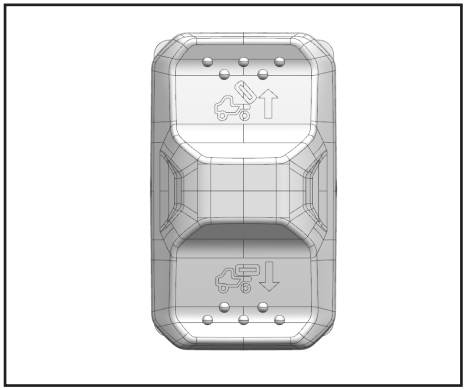

货斗开关

	车辆通电后或发动机启动时，长按开关上的箭头向上端“ ”，开启货箱，等货箱不再上升，松开开关。
	车辆通电后或发动机启动时，长按开关上的箭头向下端“ ”，关闭货箱，等货箱下降后不再运动，松开开关。

⚠注意
上升和下降过程中，任意位置松开开关，货箱悬停。

⚠警告
车辆装载货物时，不可在上坡路段进行卸货，这样极易造成车辆倾倒或侧翻。车辆有卸货需求时，一定要在水平路面且将车辆停稳并驻车的情况下进行。在按下货斗开关前，观察车辆周围环境，确保符合卸货条件（如货箱周围不应站有人等），安全的进行卸载货物。

车窗开关（根据配置，如果配有）

车辆通电或发动机启动后，驾驶员一侧车门上的 2 个控制按钮可以控制左、右 2 个车门的玻璃电动升降（前端按钮用于控制主驾驶车门玻璃，后端按钮用于控制乘客侧车门玻璃）。乘客侧车门只有 1 个控制按钮，用于控制乘客侧车门玻璃的电动升降。

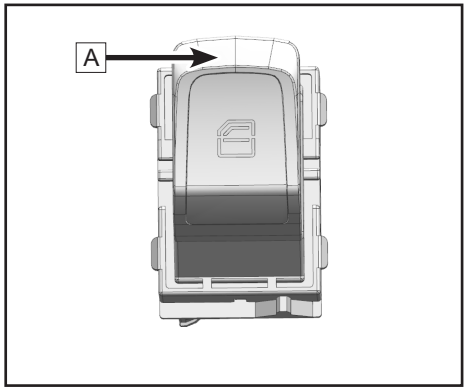

	按压按键前端 A 点，降下玻璃，等玻璃不在下降后，松开按键。
	从下往上扳起按键前端 A 点，升起玻璃，等玻璃不再上升，松开按钮。

⚠注意
上升和下降的过程中，任意位置松开按钮，车窗玻璃停住。

⚠警示
请不要同时按下几个控制键，使车门玻璃同时上升或下降，这样工作电流过大，容易损坏升降机构。

⚠警告
在控制乘客侧玻璃升降时，驾驶员要确保乘客不影响玻璃的安全关闭。驾驶员应确保乘客正确操作玻璃升降功能。在操作玻璃升降的过程中万一被夹住，请按下相应按键使其下降。车辆行驶时，请不要将头或手臂伸出窗外，可能会带来严重的伤害。

组合开关

转向灯（根据配置，如果配有）

⇧	沿箭头A方向拨动组合开关超过阻力点，右转向灯闪烁，仪表上右转向指示灯闪烁，反方向回拨组合开关，右转向灯关闭。
⇩	沿箭头B方向拨动组合开关超过阻力点，左转向灯闪烁，仪表上左转向指示灯闪烁，反方向回拨组合开关，左转向灯关闭。

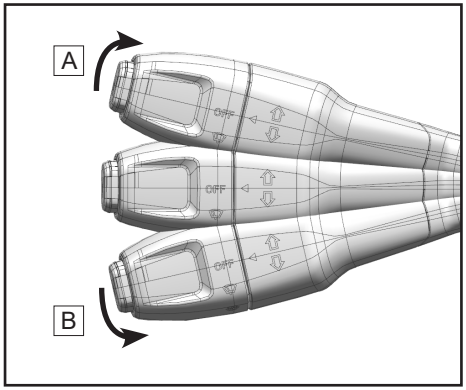

喇叭开关（根据配置，如果配有）

	按下开关，喇叭响起。松开开关，喇叭关闭。

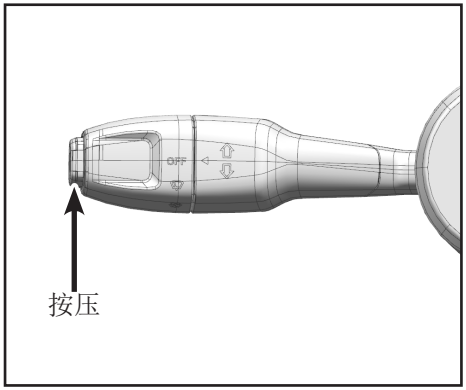

雨刮控制旋钮（根据配置，如果配有）

沿箭头方向旋转组合开关旋钮，图标“”对齐三角符号“◁”，开启雨刮，此时雨刮会进行刮刷工作。当想要关闭雨刮时，反向旋转旋钮将字体“OFF”对齐三角符号“◁”。

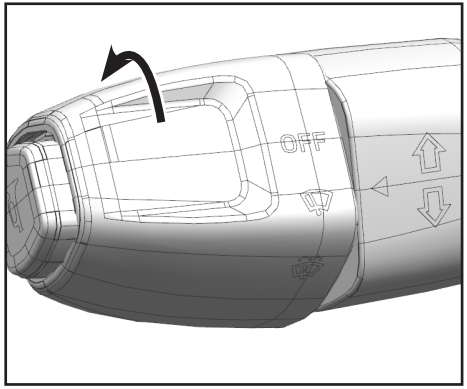

⚠注意
在寒冷环境下，在开启雨刮时，注意清除前挡风玻璃、雨刮臂及雨刮片上的积雪、结霜或其它杂物。 不要在非常干燥的前挡风玻璃上使用雨刮，在极端炎热或寒冷的条件下，启用雨刮前请确保雨刮没有卡滞。

前挡风玻璃清洗（根据配置，如果配有）

沿箭头方向旋转组合开关旋钮，图标“”对齐三角符号“◁”，此时雨刮臂上洗涤器喷水的同时，雨刮进行刮刷，反向旋转旋钮将字体“OFF”对齐三角符号“◁”时，洗涤器停止喷水，清洗结束，雨刮随即停止刮刷。

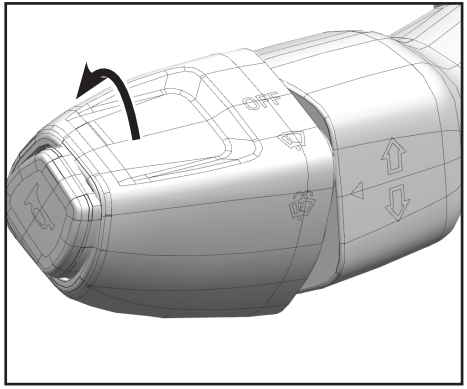

风挡开关（根据配置，如果配有）

	车辆通电或发动机启动后，长按开关此位置“ ”，开启前玻璃风挡，等前玻璃风挡不再上升，松开按钮。
	车辆通电或发动机启动后，长按开关此位置“ ”，关闭前玻璃风挡，等前玻璃风挡下降后不再运动，松开按钮。

⚠注意
上升和下降过程中，任意位置松开按钮，前玻璃风挡悬停。

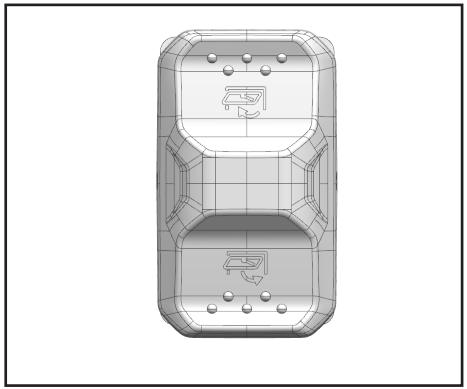

功能开关

后桥差速按键（TURF / R-LOCK）-1

以 2 驱“ ”状态为例，短按按键（1），开启 2 驱后桥差速锁止模式，仪表上指示灯“ ”亮起。后桥锁止时，后车轮以相同的速度运转，给后轮提供最大牵引力，在硬路面转向力和轮胎磨损的情况都会增加。再次短按按键（1）解除 2 驱后桥差速锁止模式，（如果未解除成功，2 驱后桥差速锁止指示灯“ ”仍亮起，则挂前进挡缓行，同时左右轻摆方向盘帮助后桥内拨叉组合与花键套完成啮合，直至 2 驱指示灯“ ”亮起）。

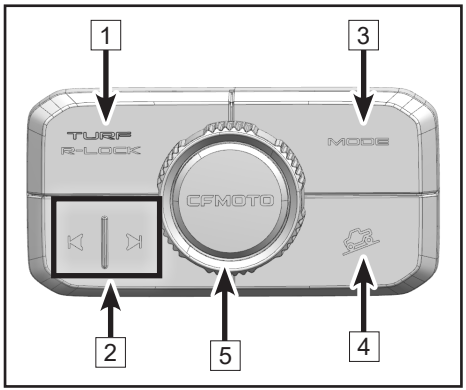

⚠警示
车辆必须在停车的情况下进行启用或解除后桥差速锁止模式。如果在开车时启用或解除该模式则可能会导致机械故障或造成人员伤亡。

上翻和下翻组合按键 -2

多媒体在前台或后台播放中，短按“⏮”按键，切换上一首歌曲或上一电台。短按“⏭”按键，切换下一首歌曲或下一电台。当有来电时，短按“⏮”按键拒接 / 挂断电话，短按“⏭”按键接听电话。

驾驶模式按键（MODE）- 3

短按按键3，可在 WORK 模式和 NORMAL 模式之间来回切换。

当车辆处于 WORK 模式下，仪表同时会切换为 WORK 模式。车辆的油门反应柔和，适合平坦路径，硬包路面等。用于轻量骑行。

⚠警示
在 CVT 皮带受重载的驾驶情况下不得使用此模式。可能会发生损坏。

当车辆处于 NORMAL 模式下，仪表同时会切换为 NORMAL 模式。此模式下，车辆有更快的油门反应。

注意：此模式用于工作负载，复杂地形和路径，以及其他需 CVT 皮带承载的驾驶情况。

陡坡缓降按键 - 4

陡坡缓降是一种高级的车辆辅助功能，专门为陡坡下坡时提供精确和智能的制动辅助。该功能可以帮助驾驶员在下坡行驶时保持安全稳定速度。

开启：下坡前，短按按键 4 打开该功能（等待仪表上陡坡缓降图标点亮）。

关闭：当车辆完全停下来，短按按键 4 关闭该功能。

⚠警告
使用陡坡缓降系统时： 不要依赖陡坡缓降功能，此功能并不会延伸车辆的性能限制，始终仔细检查路况，确保安全驾驶。 系统可能无法正常运行的情况： 该系统可能在以下路况上无法使用，如使用可能导致事故和造成人员伤亡。 ● 湿滑、泥泞的路面 ● 冰雪路面 ● 坑洼路面（如碎石或路面凹凸不平）

旋钮按键 -5

操作	场景	功能
左旋	非应用中心界面	调低音量
右旋		调高音量
短按	音乐播放状态	暂停 / 恢复播放
	其它状态	无效
长按	全仪表界面	退出全仪表界面
	非全仪表界面	进入全仪表界面

绞盘开关

OUT	车辆通电或发动机启动后，长按开关此位置“**OUT**”，绞盘拉索向外伸出。
IN	车辆通电或发动机启动后，长按开关此位置“**IN**”，向内收起绞盘拉索。

⚠危险
绞盘操作不当会造成严重后果，甚至造成操作人员伤亡，必须正确且规范使用绞盘，绞盘的注意事项详见“绞盘操作”章节。

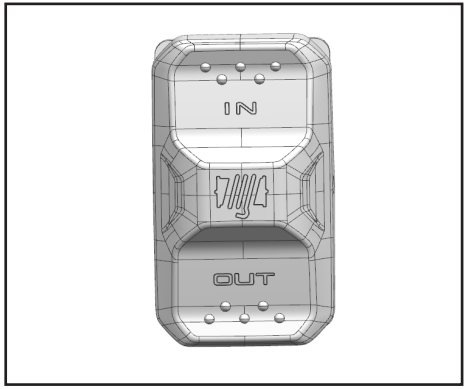

VR 开关

	车辆通电或发动机启动后，短按此位置“ ”（非电话 / 前后通话状态），激活 / 结束 VR 语音（系统语音）。
	车辆通电或发动机启动后，长按此位置“ ”（非电话 / 前后通话状态），激活 Siri（需要先连接 CarPlay 才能使用）

⚠注意
此功能需连接蓝牙头盔后才可使用

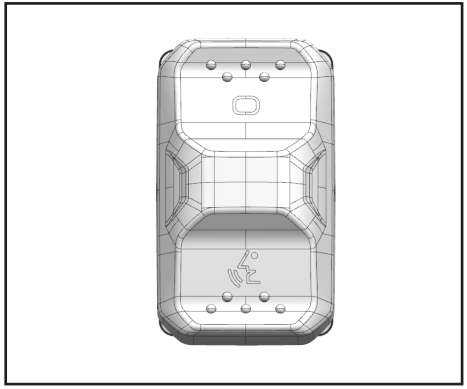

2 驱 4 驱开关

本车在方向盘右上侧配有两轮驱动 / 四轮驱动（"2WD"/"4WD"）和四驱前差速器锁止（"4WD LOCK"）的一个可选开关。根据地形和条件来选择正确的驱动模式 :

两轮驱动 (2WD): 动力仅提供给后轮。

四轮驱动 (4WD): 动力提供给前轮和后轮。

四轮驱动带前差速器锁止 (4WD LOCK): 动力提供给前轮和后轮，且前差速器是锁止状态。不同于 4 驱模式，此时前轴锁止，前车轮以相同的速度运转。

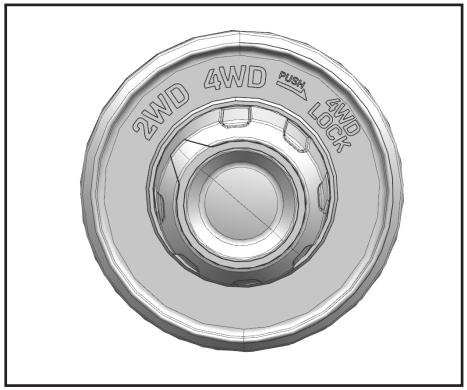

⚠警示
车辆必须在停车的情况下进行启用或解除两轮驱动 / 四轮驱动以及四轮驱动差速器锁止的功能。如果在开车时启用或解除该开关则可能会导致机械故障。

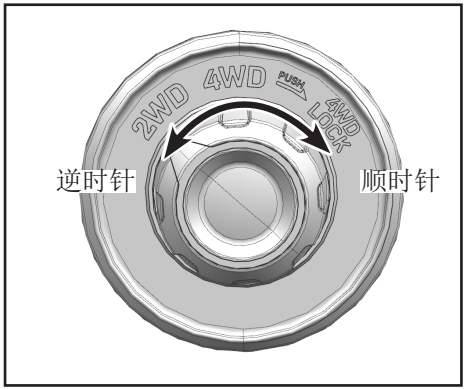

2 轮驱动 /4 轮驱动 /4 轮驱动前差速器锁止开关操作 :

2 驱开关：2WD

4 驱开关：4WD

4 驱前桥差速器锁止开关：4WD LOCK

以后桥差速状态为例：

从 2 驱“ ”变换至 4 驱“ ”：停止车辆，顺时针旋转开关至中间，仪表盘上的 4 驱指示灯“ ”亮起。

从 4 驱“ ”变换至 4 驱前差速器锁止“ ”：停止车辆，按压开关并顺时针旋转至最右侧，仪表盘上的 4 驱前差速器锁止指示灯“ ”亮起 。前桥锁止时，前车轮以相同的速度运转，给前轮提供最大牵引力，此时转向将需要更大的力度（此时切勿急打方向盘或急加油门）。

从 2 驱“ ”变换至 4 驱前差速器锁止“ ”：停止车辆，顺时针旋转开关至中间，再按压开关继续顺时针旋转至最右侧，仪表盘上的 4 驱前差速器锁止指示灯“ ”亮起。

从 4 驱前差速器锁止“ ”变换至 4 驱“ ”：停止车辆，逆时针旋转开关至中间，如果仪表盘上的 4 驱指示灯“ ”亮起，则切换成功。如果仪表上仍亮起的是 4 驱前差速器锁止指示灯“ ”，则挂前进挡轻踩油门，向前缓行同时方向盘左右轻摆，帮助前桥内拨叉组合与花键套完成啮合，直至 4 驱指示灯亮起“ ”。

从 4 驱“ ”变换至 2 驱“ ”：停止车辆，逆时针旋转开关至最左侧，如果仪表盘上的 2 驱指示灯“ ”亮起，则切换成功。如果仪表上仍亮起的是四驱指示灯“ ”，则参考从 4 驱前差速器锁止变换至 4 驱所使用的方法，直至前桥内拨叉组合与花键套完成啮合。

从 4 驱前差速器锁止“ ”变换至 2 驱“ ”：停止车辆，逆时针旋转开关至最左侧，如果切入成功，仪表显示 2 驱指示灯“ ”。如果切入不成功，仪表显示当前状态“ ”，挂前进挡，向前缓行同时方向盘左右轻摆，帮助前桥内拨叉组合与花键套完成啮合，前桥会先从 4 驱前差速器锁止“ ”切换至 4 驱“ ”，再切换至 2 驱“ ”。

车辆特征 - U10 PRO / U10 PRO HIGHLAND

车辆特征件位置（3-1）

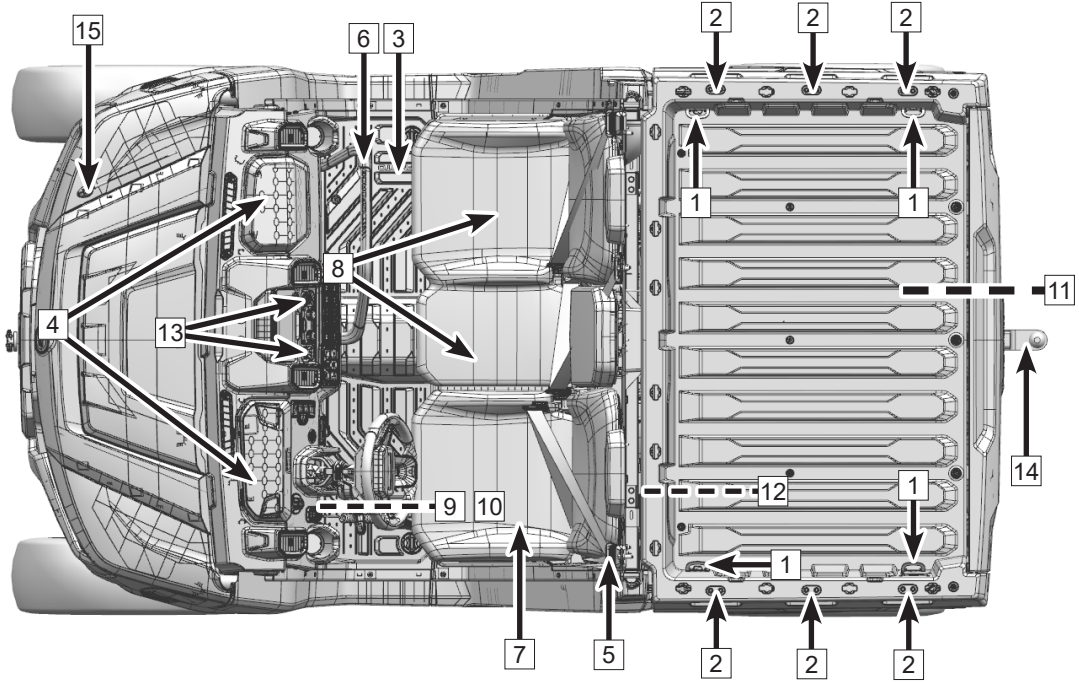

车辆特征件位置（3-2）

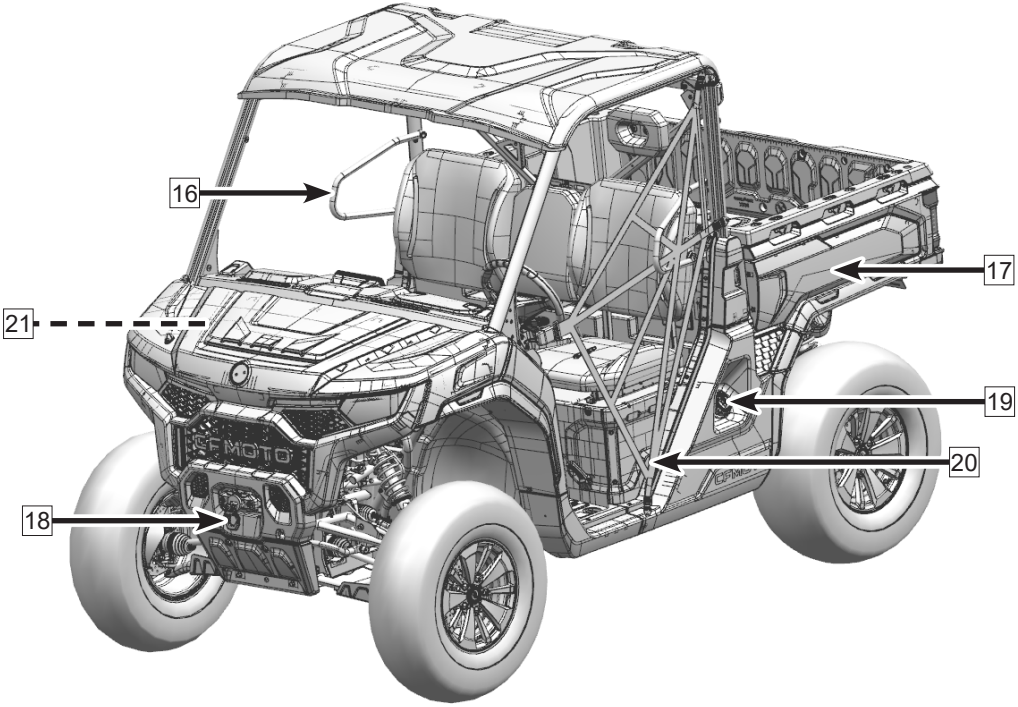

车辆特征件位置（3-3）

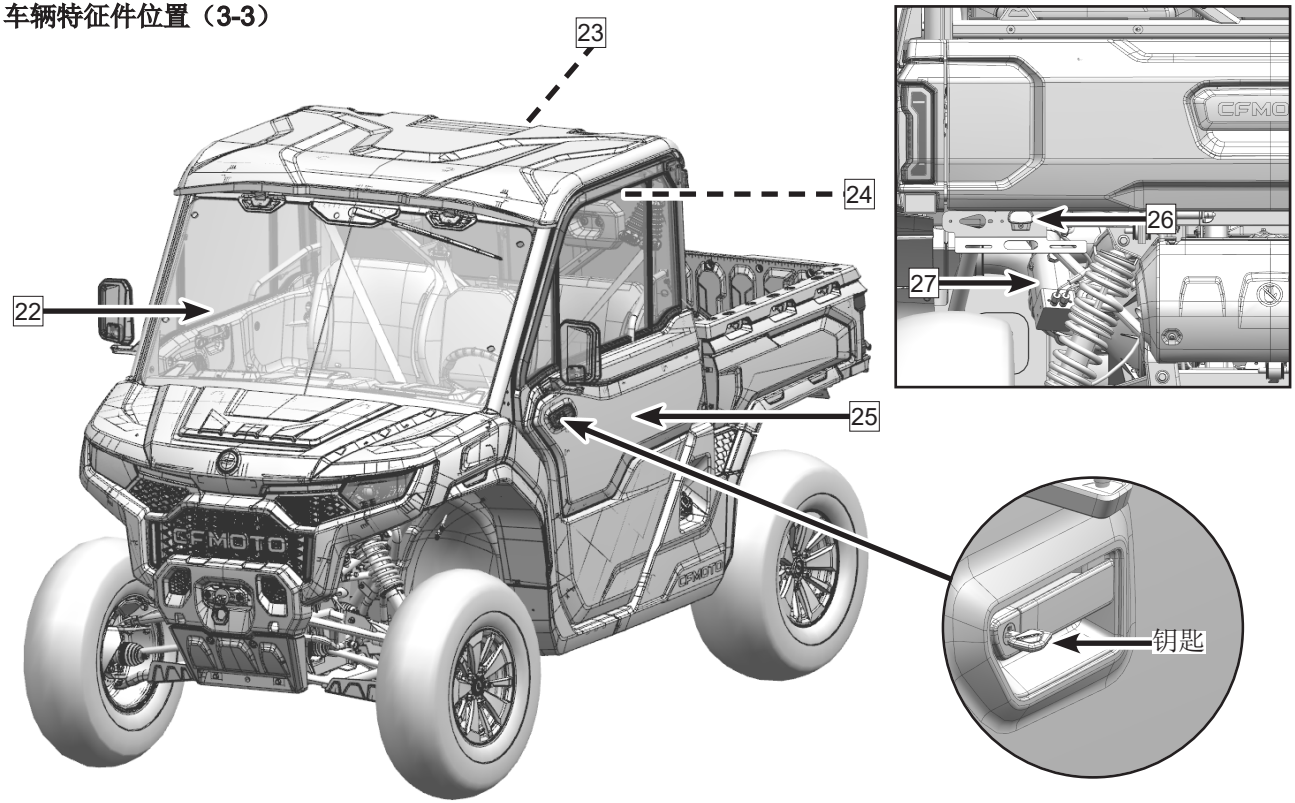

车辆特征 - U10 XL PRO / U10 XL PRO HIGHLAND

车辆特征件位置（3-1）

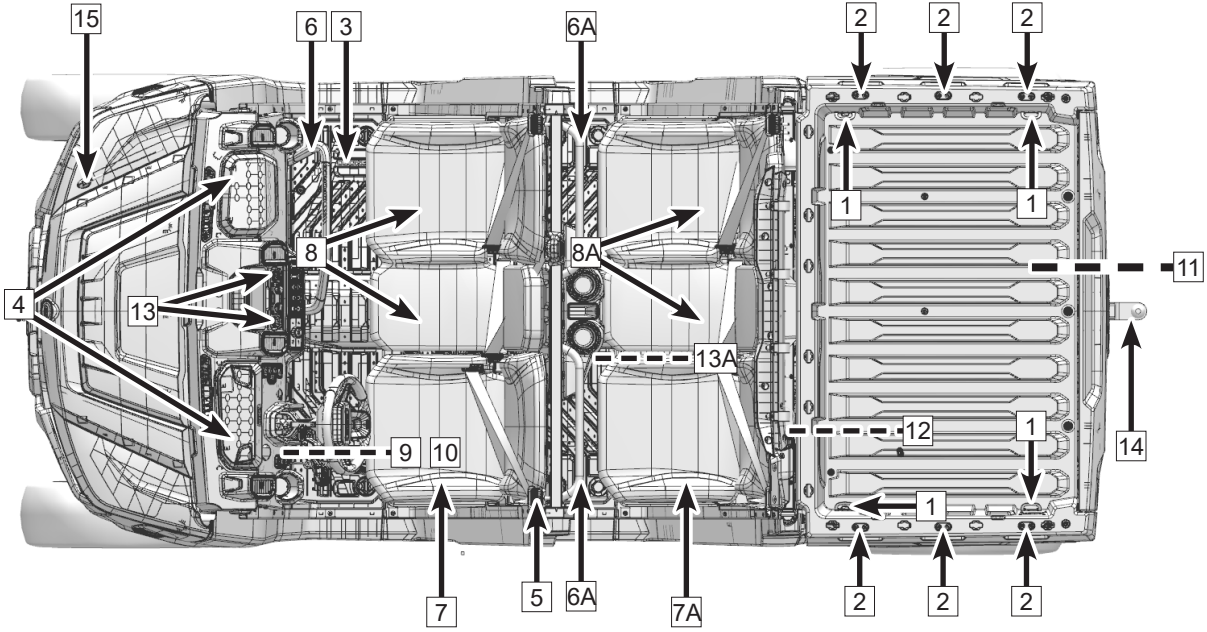

车辆特征件位置（3-2）

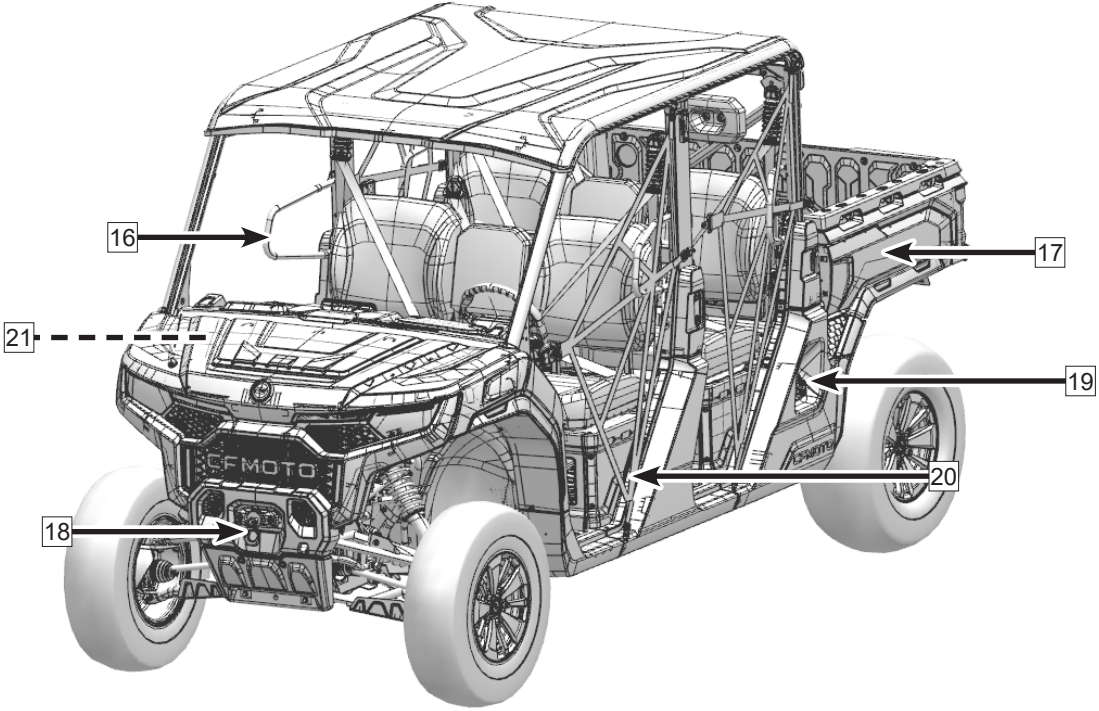

车辆特征件位置（3-3）

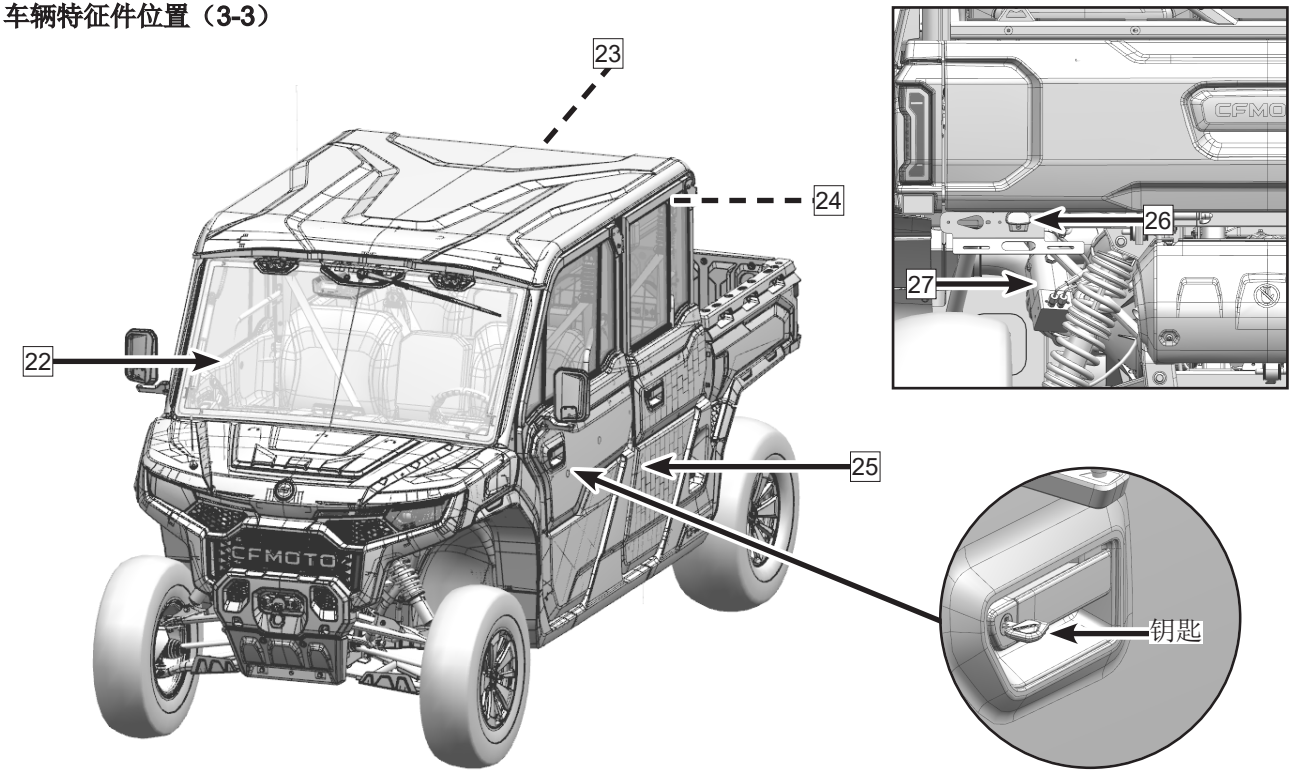

控制件及特征

车辆特征件功能介绍

绑带挂钩 - 1/ 货箱拉钩 - 2

货箱拉钩和绑带挂钩分别位于货箱的内侧与外侧，在装载货物时可配合绑带（请自备）固定货物，以保护货箱内货物安全。

脚踏板 - 3

车辆配有驾驶员和乘客脚踏，在车辆底板上可以很好的固定双脚，帮助减少腿或脚受伤的几率，并在驾驶过程中维持一个良好的身体姿势。一定要穿合适的鞋子。

主 / 副驾驶储物盒 - 4

车辆在仪表上本体处，配有密封的储物盒，可用于存放有线绞盘控制器、加油管及漏斗等轻量物品。

安全带 - 5

本车配有三点式安全带，在发生碰撞、倾倒或翻车事故时帮助保护驾驶员和乘客的安全，并帮助乘员稳固在驾驶舱内。在驾驶过程中如未系紧安全带则安全带指示灯会闪烁。

乘员扶手 - 6 （U10 PRO / U10 PRO HIGHLAND）

乘员扶手位于前排乘客座椅前，握住安全扶手能帮助乘客在车辆颠簸时稳定自身。

乘员扶手 - 6 / 中部乘员扶手 - 6A （U10 XL PRO / U10 XL PRO HIGHLAND）

车辆配有 3 个可供乘员握持的扶手（前部一个，中部两个，详见车辆特征件位置 3-1），握住扶手能帮助乘客在车辆颠簸时稳定自身。

注意：当车辆需要携带乘客时，驾驶员应当叮嘱乘客扶稳安全扶手。

主座椅组件 - 7

主座椅组件有前后可调功能。调节座位时，将滑轨解锁手柄1沿箭头方向，向上提起，可对左右滑轨解锁，调至期望的位置时释放滑轨解锁手柄锁住座椅。

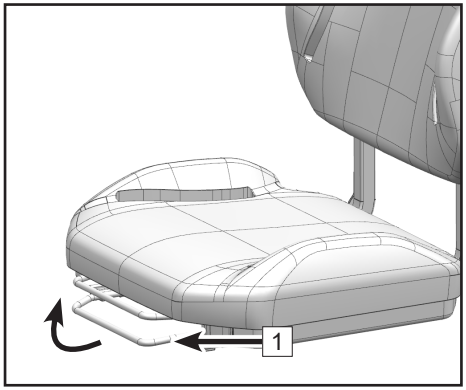

主靠背组件2和主坐垫组件3可快速拆卸；

抓住主靠背组件2下部，沿箭头A方向扳起，使靠背背部 2 个卡舌脱离主座椅支架上的固定胶圈，然后向上拆下主靠背组件2；

抓住主坐垫组件3前部，沿箭头B方向扳起，使坐垫底部 2 个卡舌脱离主座椅支架上的固定胶圈，然后向前拆下主坐垫组件3。

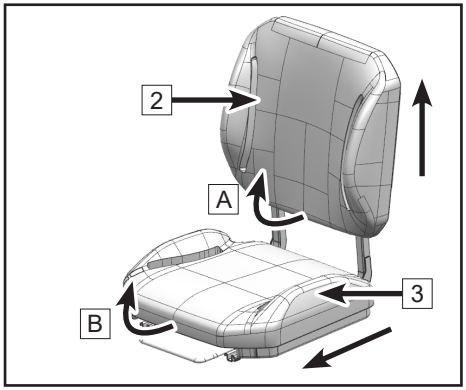

后坐垫组件 - 7A（U10 XL PRO / U10 XL PRO HIGHLAND）

后坐垫组件无前后可调功能，仅供乘客乘坐。

后坐垫组件1可快速拆卸；

抓住后坐垫组件1前部，沿箭头B方向扳起，使坐垫底部 2 个卡舌脱离座椅支架上的固定胶圈，然后向前拆下后坐垫组件1。

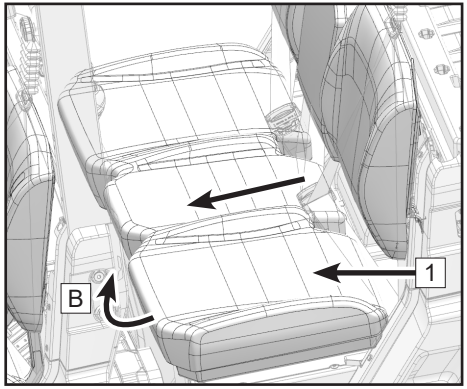

副坐垫组件 - 8（U10 PRO / U10 PRO HIGHLAND）

副坐垫组件不可前后调节，必要时可拆卸以便检查空滤器滤芯的使用情况、保险丝盒内保险丝的熔断情况。抓住副坐垫组件后部沿箭头A方向扳起，使坐垫底部 2 个橡胶垫脱离坐垫插销，向后拆下副坐垫组件。

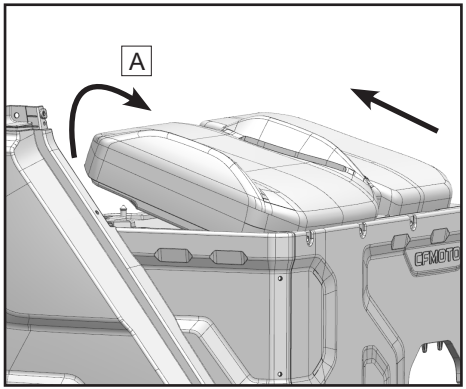

右后副坐垫组件 - 8A（U10 XL PRO / U10 XL PRO HIGHLAND）

右后副坐垫组件不可前后调节，仅供乘客乘坐。必要时可拆卸以便检查空滤器滤芯的使用情况、保险丝盒内保险丝的熔断情况。抓住右后副坐垫组件后部沿箭头A方向扳起，使坐垫底部 2 个橡胶垫脱离坐垫插销，向后拆下右后副坐垫组件。

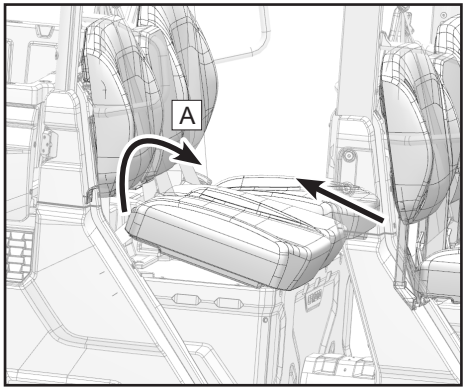

绞盘控制开关座 - 9 / 货斗开关座 - 10

车辆配有绞盘控制开关座9和货斗开关座10位于仪表下本体左侧（方向盘左下方），配合有线控制器（详见随车附件）可控制绞盘拉索的“进”和“出”及货箱的“升”和“降”。

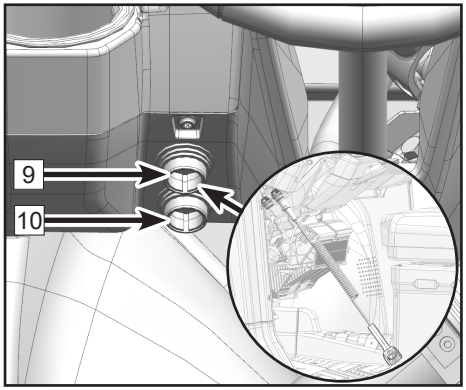

拖车电源插座 - 11（根据配置，如果配有）

车辆配备了拖车电源插座，位于车辆后方。拖车电源插座配置为下图所示标准。请自备连接器。

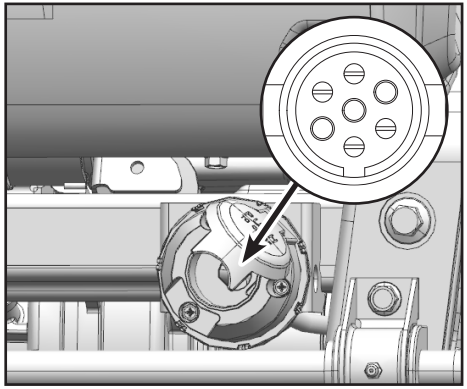

⚠警示
拖车电源转接座适配的拖车转向灯功率范围在 1W~21W。CFMOTO 推荐客户购买在功率范围内的拖车，以免出现拖车转向灯无法正常使用的情况。

前风挡玻璃储液罐 -12（根据配置，如果配有）

前风挡玻璃储液罐12安装在座椅后挡板上，开启货箱可见。

冬季时，请换用适宜冰点的玻璃清洗液。

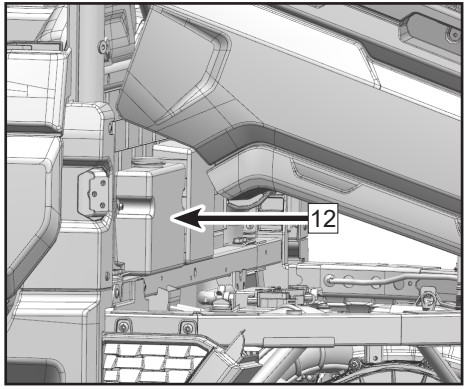

12V 电源输出座、USB 输出座 - 13（U10 PRO / U10 PRO HIGHLAND）

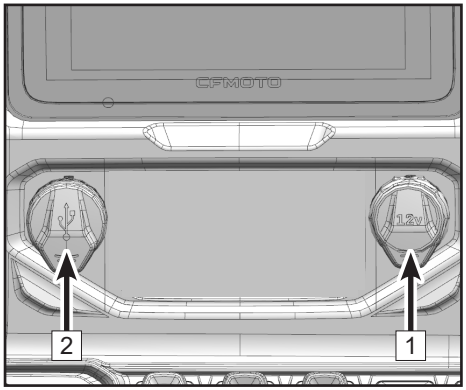

车辆提供两个 12V 电源输出座 1（一个位于仪表下方，一个位于货箱左后部内侧），和一个 USB 输出座 2（位于仪表下方，包含一个 Type-C 接口和一个 Type-A 接口）。

12V 电源输出座 1：要连接一个 12V（最大功率：120W）的电器设备，利用一个合适的转接头插入。

1. 额定电压：12V
2. 额定电流：10A

USB 输出座 2：仅具备充电功能。

1. 标称电压：DC 12V
2. 工作电压：DC 10V~24V
3. 输出电压范围：DC 3V~12V（根据快充协议自动调整）
4. 最大输出功率：18W+18W（5V@3A，9V@2A，12V@1.5A）
5. 在未识别快充协议的情况下，以 5V@3A 输出。

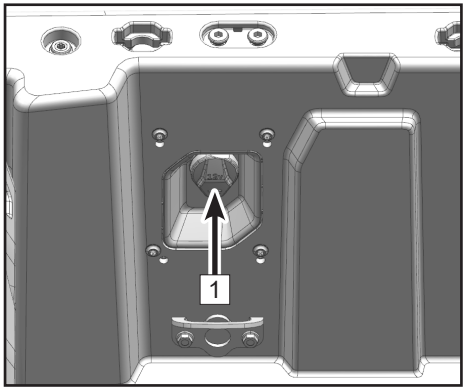

注意：为保证最佳充电效果，请使用电子设备原装 USB 数据线连接。连接没有经过 CFMOTO 认可的电子设备，可能会影响到车辆的电器系统，无线信号的干扰多功能屏的正常显示。

12V 电源输出座、USB 输出座 - 13A（U10 XL PRO / U10 XL PRO HIGHLAND）

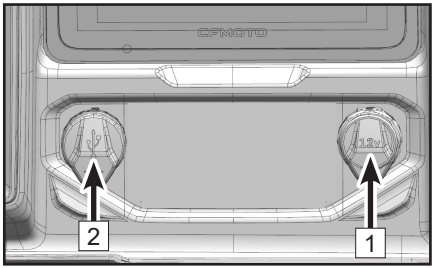

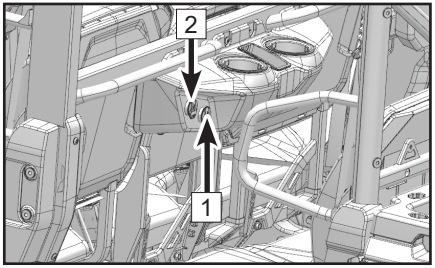

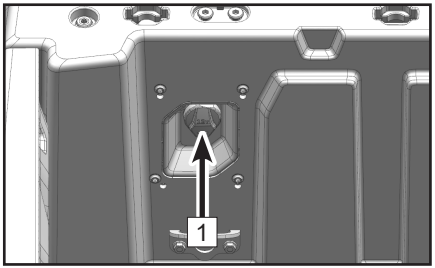

车辆提供三个 12V 电源输出座1（一个位于仪表下方，一个位于货箱左后部内侧，一个位于车辆中部杯托处），和两个 USB 输出座2（一个位于仪表下方，一个位于车辆中部杯托处，内含一个 Type-C 接口和一个 Type-A 接口）。

12V 电源输出座1：要连接一个 12V（最大功率：120W）的电器设备，利用一个合适的转接头插入。

1. 额定电压：12V
2. 额定电流：10A

USB 输出座2：仅具备充电功能。

1. 标称电压：DC 12V
2. 工作电压：DC 10V~24V
3. 输出电压范围：DC 3V~12V（根据快充协议自动调整）
4. 最大输出功率：18W+18W（5V@3A，9V@2A，12V@1.5A）
5. 在未识别快充协议的情况下，以 5V@3A 输出。

注意：为保证最佳充电效果，请使用电子设备原装 USB 数据线连接。连接没有经过 CFMOTO 认可的电子设备，可能会影响到车辆的电器系统，无线信号的干扰多功能屏的正常显示。

拖挂球头组合 - 14（根据配置，如果配有）

车辆配有一个标准尺寸为 52mm×52mm 的拖挂支架接口 1、用于连接标准尺寸为 50mm×50mm 的拖挂球头支架 2（如果配有）和与其配套的球头 3（如果配有）。如右图所示的安装方法仅供参考，在使用车辆前请咨询经销商关于拖挂球头组合的使用方法及如何使用拖车。

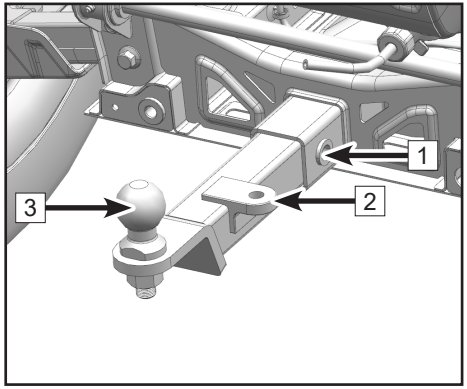

收音天线 - 15

通过车载收音天线，车辆能够接收到广播电台发出的信号，转化为音频并通过音响播放，使乘车人员能够在行驶中享受音乐、新闻、娱乐等广播节目。

肩膀防护板 - 16（根据配置，如果配有）

本车配有肩膀防护板，以帮助驾驶员和乘客的身体限制在车辆内部。

货箱 - 17

车辆配有一个用于装载货物的货箱，能够为用户在有装载货物需求时带来便利。此外货箱还配有液压举升机，能够便于用户卸载重物，配合货斗开关完成对货箱的升降控制。关于货箱的载货量信息请参照货箱内的警告标贴，切勿装载超过货箱最大载重量的货物。

绞盘 - 18

车辆配备有绞盘（4500 磅），与其配套一个有线控制器，放置于仪表上本体的储物盒内，绞盘开关座位于仪表下本体左侧（方向盘左下方），为保持蓄电池电量，仅在发动机运行的情况下操作绞盘。在使用车辆前请阅读绞盘使用说明书以获取更多信息，或咨询您的经销商如何使用绞盘。

油箱盖 - 19

油箱盖位于车辆驾驶员座位一侧，U10 PRO / U10 PRO HIGHLAND 车型的油箱盖邻近驾驶员座位，U10 XL PRO / U10 XL PRO HIGHLAND 车型的油箱盖领近左后乘员座椅。根据配置，如购买车辆的油箱盖未配锁具，只需紧握油箱盖逆时针方向旋转，松开油箱盖并取下，如购买车辆油箱盖配有锁具，应先给油箱盖解锁。在油箱加油完成后安全地盖好油箱盖（油箱盖配有锁具的情况下记得对油箱盖完成上锁）。油箱的容积是 45L。

网布 - 20（根据配置，如果配有）

网布能保护车内驾驶员和乘客的人身安全。驾驶车辆时要栓好网布。确保网布锁扣点稳固的锁扣在整车锁扣上。

智能车联终端 - 21（根据配置，如果配有）

春风车辆配备智能车联终端。通过 CFMOTO APP 智能互联系统开启人车互联。通过应用商城下载 CFMOTO APP。

前玻璃风挡 - 22（根据配置，如果配有）

玻璃风挡是车辆前部的玻璃板，主要作用是保护驾驶员和乘客免受外部环境的影响，如风、雨、雪和外来物体所带来的伤害等。前玻璃风挡能够阻挡风雨并提供良好的视野。雨刮器则是安装在前玻璃风挡上的装置，用于清除前玻璃风挡上的雨水、雪或其他杂物，以保持驾驶员的视线清晰。前玻璃风挡和雨刮器的作用是提供安全的驾驶环境，确保驾驶者在恶劣天气条件下能够清晰地看到前方道路，在视线受阻的极端环境下（如大雾，沙尘等）驾驶员需谨慎驾驶。

后风挡玻璃 - 23（根据配置，如果配有）

后风挡玻璃是车辆后部的玻璃板，主要作用是保护驾驶员和乘客免受外部环境的影响，如风、雨、雪和外来物体所带来的伤害等。

后风挡玻璃中部两扇玻璃可手动打开，按以下步骤操作：

解锁：将锁销“ ”顺时针旋转“ ”至“ ”完成解锁，双手放在两侧玻璃上向两边推，打开玻璃。

上锁：双手放在两侧玻璃上向中间推，将锁销“ ”逆时针旋转“ ”至“ ”完成上锁。

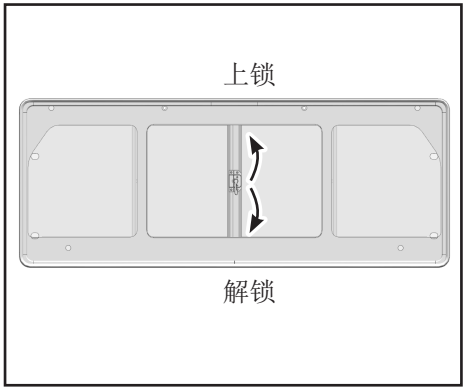

音响 - 24

音响可以让驾驶者和乘客在行驶中享受音乐、广播和其它音频内容，提供娱乐和放松的体验。还可以用于播放导航指示，语音提示帮助驾驶者和乘客接受和理解重要的信息，以及在接听电话的过程中提高通话质量并增加驾驶的安全性。

边门 - 25（根据配置，如果配有）

边门能够防护驾驶员和乘客不受外来物体的伤害，保障其人身安全。在极端环境下（如极寒，粉尘），能保持车内相对封闭，隔绝外部极端气候、粉尘和杂物给车内人员带来的不适，同时也能降低路面和车外环境的噪音。边门配有锁具，使用边门钥匙可对边门进行解锁和上锁（钥匙位置详见车辆特征位置 3-3）。

牌照灯 -26（根据配置，如果配有）

在夜间或天色较暗的情况下开启牌照灯，起到照明牌照的作用。

液压举升机 - 27

液压举升机是一种运用液体压力进行升降的设备，工作时利用液压油在液压缸中的压力来给货箱提供举升力，主要有电动泵 1，锁 2，液压缸组成 3 组成，彼此之间通过油管连接工作。

按下货斗开关，启动电动泵，将电动泵里的液压油输入至液压缸，增大液压缸内部压力，然后通过液压缸将货箱举升。

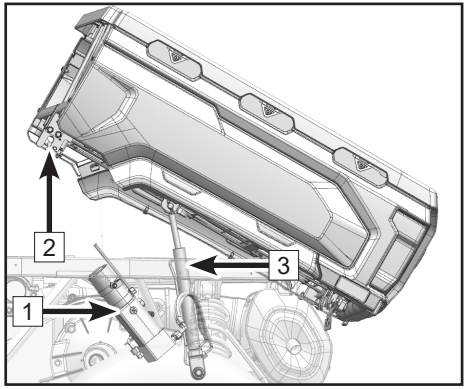

随车附件

有线控制器

本车配有一个有线控制器，使用有线控制器可控制绞盘拉索的“进”和“出”及货箱的“升”和“降”。

注油漏斗和软管

本车配有注油漏斗和软管用以维修保养，存放仪表上本体处的储物盒内。

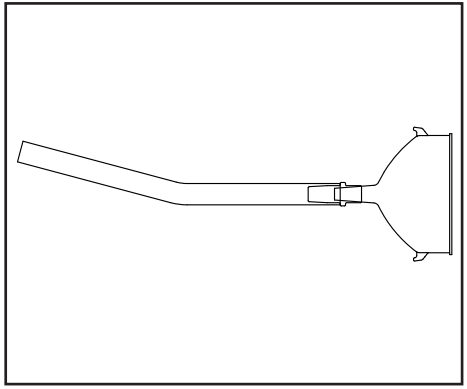

CVT 系统

本车配置无级变速传动（CVT）系统，利用传动皮带和皮带轮进行自动变化传动比，允许车辆在最高速和最低速之间的无级变速，而不需要独立步骤或换档。

CVT 系统主要包含主动轮（1）、从动轮（3）和传动皮带（2）。

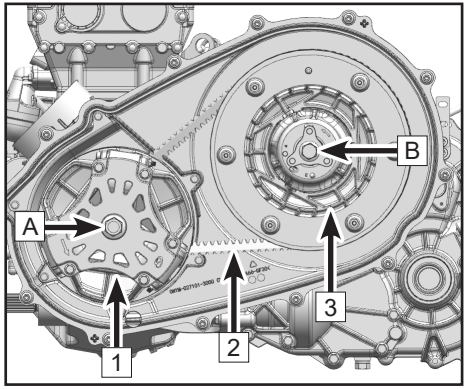

主动轮（1）安装在发动机曲轴（A）上，从动轮（3）安装在变速箱输入轴（B）上并提供两项功能（1. 作为主动轮的从动轮。2. 提供扭矩传感件切换传动比）。 传动皮带（2）是连接发动机和变速箱皮带轮的非常重要的 V 型皮带。

皮带轮和皮带总成是装在 CVT 外壳和盖子内，有进气和排气冷却管道循环空气以便冷却组件，应经常进行检查。CVT 组件不含任何用户维修项目，请联系经销商进行维修保养。

发动机制动系统（EBS）

车辆装配了一个发动机制动系统。当油门完全关闭，车辆仍然有速度的情况下，车辆启动发动机制动功能。它利用发动机的压缩 / 阻力，通过无级变速器传动带减慢超速传动速度，从而使整车逐渐减速。

发动机制动一直是主动的，并当以下情形时提供最佳优势：

与 4WD 和 4WD 差速锁死模式相结合。

从陡峭或平滑的山坡下坡。

从岩石下坡地形下坡。

拖曳重货时降低速度。

辅助正常制动系统的应用。

尽管当 EBS 辅助正常制动系统工作时，切实是会增加制动片和制动盘的使用寿命，但 EBS 不是车辆制动系统的替代功能。EBS 是非可调的，也不包含任何用户可维修的项目。请联系您的经销商进行维修服务。

避免 CVT 传动皮带故障

避免以下常见的操作错误，可以使皮带寿命有极大的延长：

引起 CVT 故障的行为	解决方案
以高速档驾驶全地形四轮车开到皮卡或拖车上	将档位切换至低档以防止皮带被烧坏。
攀爬陡峭斜坡	攀爬陡峭斜坡时用低速档或从全地形四轮车下车（在首次使用停车刹车后）并按照 K 形转向程序进行操作。
以较低的转速驾驶车辆 (大约 5Km/h ~ 10Km/h)。	以更高的速度驾驶或更频繁地使用低档位；建议使用低档位以获得更低的发动机温度和更长的部件使用寿命。
低温下全地形四轮车预热不充分	发动机应至少预热 5 分钟，在处于驻车档时突然将油门提高 1/8 油门量 5~7 次；皮带将更加灵活并且可防止皮带烧坏
以较低速度拖拉 / 推动货物	仅使用低速档。
用于公用事业、犁雪、除尘等	仅使用低速档。
车辆低速重载	仅使用低速档。
陷在泥土或雪中	仅使用低速档。
从停车位起步爬长坡时	仅使用低速档。
水或雪进入	将档位切换至驻车挡；开启油门，使发动机每分钟转速从怠转状态提高到全油门；按照要求重复几次操作；在此程序中使用全油门时间不得超过 10 秒钟；如反复出现泄漏情况应检查密封件是否存在损伤情况。
CVT 部件不工作	与经销商联系检查 CVT 部件。

CVT 室进水如何处理

如果车辆在水中被淹没导致水流进入了 CVT 室，拆除 CVT 室底部的排水螺塞（1），排出箱体内的水分。

⚠警示
如果拆下螺栓后水流从 CVT 室内流出，说明水流可能已经影响到了 CVT 系统，甚至发动机，联系你的经销商检查车辆。

干燥湿的 CVT 系统

排出 CVT 室的水分后，将车辆档位调整至驻车或空档，使发动机以 2500r/min 转速运行（30~60）秒以干燥残余水分。使用低速档测试 CVT 功能是否正常，必要时重复干燥水分的步骤并重新测试。如果 CVT 系统仍然打滑或性能不足，联系您的经销商进行维修。

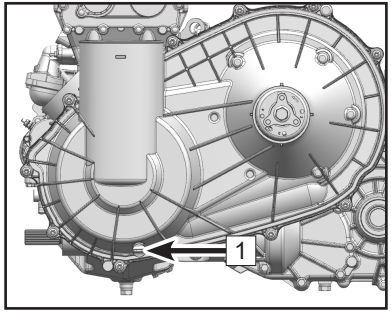

空调系统（根据配置，如果配有）

空调系统可以保证座舱内良好的舒适度和能见度。

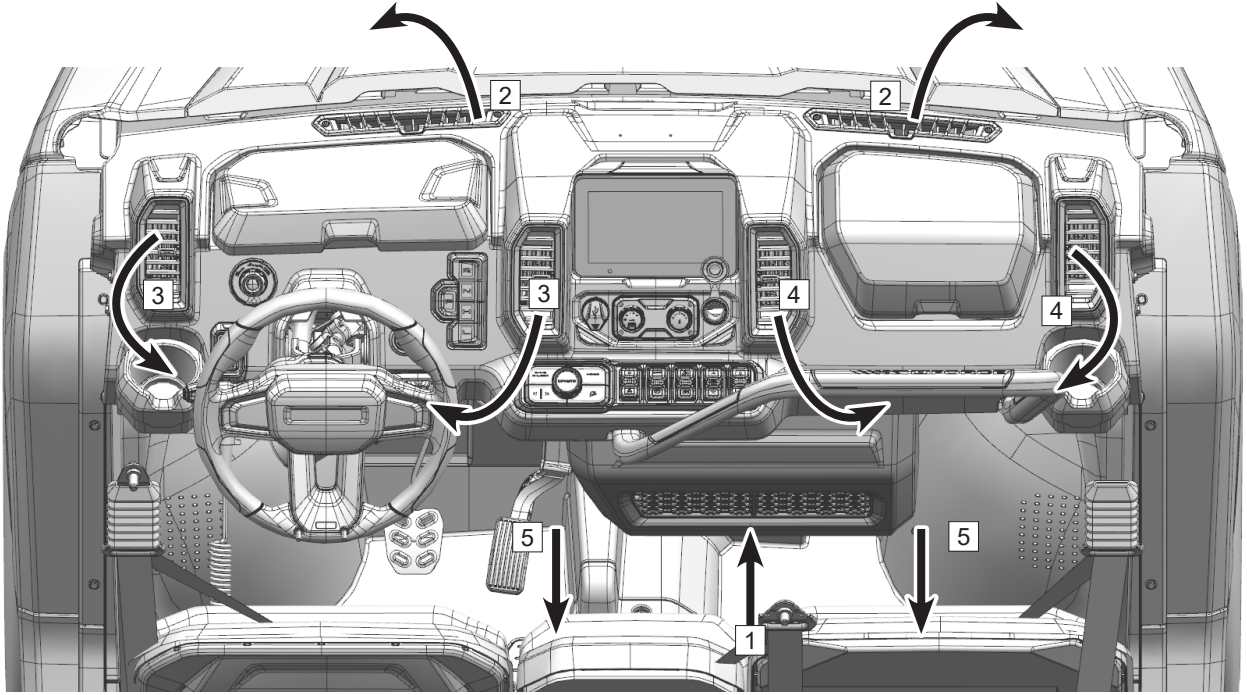

控制件及特征

进 / 出风口

1. 进风口　2. 前风挡除霜风口　3. 可调左吹面风口　4. 可调右吹面风口　5. 脚部出风口

注意：出风口装备有控制气流方向的格栅风门（可上下调节）和可以调节出风量的旋钮，请注意保持位于乘客座椅前部的进风口处格栅的清洁（避免堵塞）。

进气

气流从乘客座椅前部的格栅处进入，经过过滤后进入空调箱。

冷气

为了保证冷气设备运行正常，有必要定期进行系统检查。只有在发动机运转的情况下，冷气设备才可以工作。空调开启时，空调的冷凝水会通过排水管从车底自然排出。为了保持压缩机良好的密封性，冷气设备每月至少运转一次。不论在哪个季节，空调都是有用的。因为它可以除去湿气和水蒸气。为了取得良好的制冷效果，使用时，必须关闭车门、车窗和前后风挡玻璃（根据配置）。如果车辆常时间停放在烈日下，车内温度会升高，这时可打开车窗，短时间通风，再将其关闭。冷气装置运行时，将增加发动机的油耗。

采暖

采暖是利用发动机冷却系统散发的热量，因此只有发动机的温度升起来后才有暖气。

1. 将温度调节旋钮转到合适温度的位置
2. 选择合适的风速
3. 合理分配空气流向

通风

空调系统在发动机启动时才能运行，但在车辆通电时，您仍然可以进行车辆通风（自然风）的控制。

使用建议

为了保证空气流通，请不要堵塞乘客座椅前部的进风口和座舱内的出风口。请经常检查空调主机及滤网状态，并定期冲洗空调主机及滤网（参见维修保养章节）。建议定期检查空调系统的运行情况，及时排除出现的故障。发现空调系统不制冷时，请关闭空调并及时联系 CFMOTO 授权销售服务商。高温环境下，在车辆处于满在爬陡坡等大负荷运动状态时，请关闭空调。这样可以使发动机输出更大的扭矩，从而使车辆获得更大的动力。

空调控制面板

1	风量旋钮	2	风量挡位	3	A/C 按键	4	A/C 指示灯
5	温度旋钮	6	自然风挡位	7	采暖挡位	8	制冷挡位

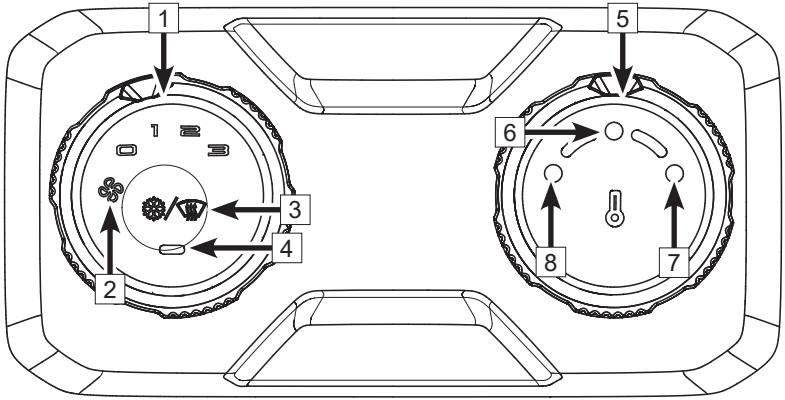

控制件及特征

操作开关	功能	操作说明	说明
风量旋钮	调节风量	1. 顺时针旋转，依次增加风量（0-1-2-3）。 2. 逆时针旋转，依次减少风量（3-2-1-0）。	0 挡为 OFF 挡，关闭鼓风机、A/C。
温度旋钮	温度切换	1. 旋转至左端圆点 8，吸合压缩机（A/C 指示灯点亮），空调出冷风（制冷）。 2. 旋转至中间圆点 6，关闭压缩机（A/C 指示灯不亮），空调出自然风（车内通风）。 3. 旋转至右端圆点 7，空调出热风（采暖）。	玻璃无除霜除雾需求时，建议关闭除霜风口，提升其它风口风量。冬季采暖时，建议关闭部分吹面、除霜风口，提升脚部舒适性。 玻璃有除霜除雾需求时，建议关闭吹面风口，以提升除霜风口的风量。
A/C 按键	压缩机控制	1. 按压开关，点亮 A/C 指示灯，压缩机吸合工作。 2. 再次按压开关，熄灭 A/C 指示灯，压缩机停止工作。	1. 环境温度需≥ -10℃。 2. 不可多次连续按压，容易造成压力过高，导致压力保护。 3.A/C 启动时用于制冷除湿需求。开启 A/C 制冷后建议关闭除霜风口，使制冷效果最大化。

制冷剂

制冷剂型号：R134A　　制冷剂加注量：375g±25g

每三年或当环境温度 > 30℃时，出风口感受不到冷风时，都需要检查制冷剂是否足够。制冷剂的检查和加注需要使用专业的加注设备才能进行，请及时联系 CFMOTO 授权销售服务商。

仪表

注意
随着仪表功能调用，版本更新，车辆配置等变化，仪表部分内容可能发生变化，请以您的实车为准，选择性的查看。

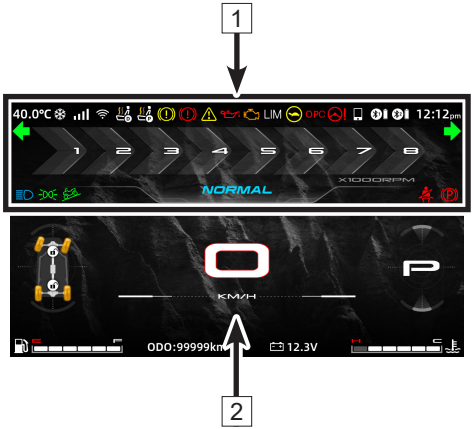

仪表

仪表安装在仪表上本体上，位于中部乘客座位正前方，分为两个功能区域：

1：仪表指示灯及警告灯区域

2：仪表显示屏区域

激活和测试

激活

车辆电源接通时仪表同步激活。

测试

仪表显示屏出现开机动画且指示灯短暂亮起，以进行功能自检。此时，若点触屏幕或操作功能开关上的旋钮均无效，直至开机动画完成，随后显示屏自动切换为分屏模式。

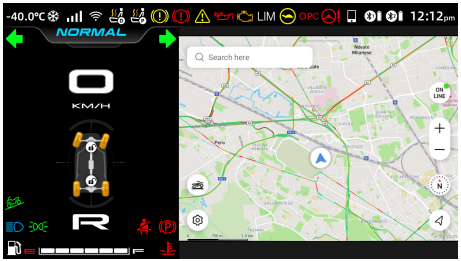

控制件及特征

仪表指示灯及警告灯

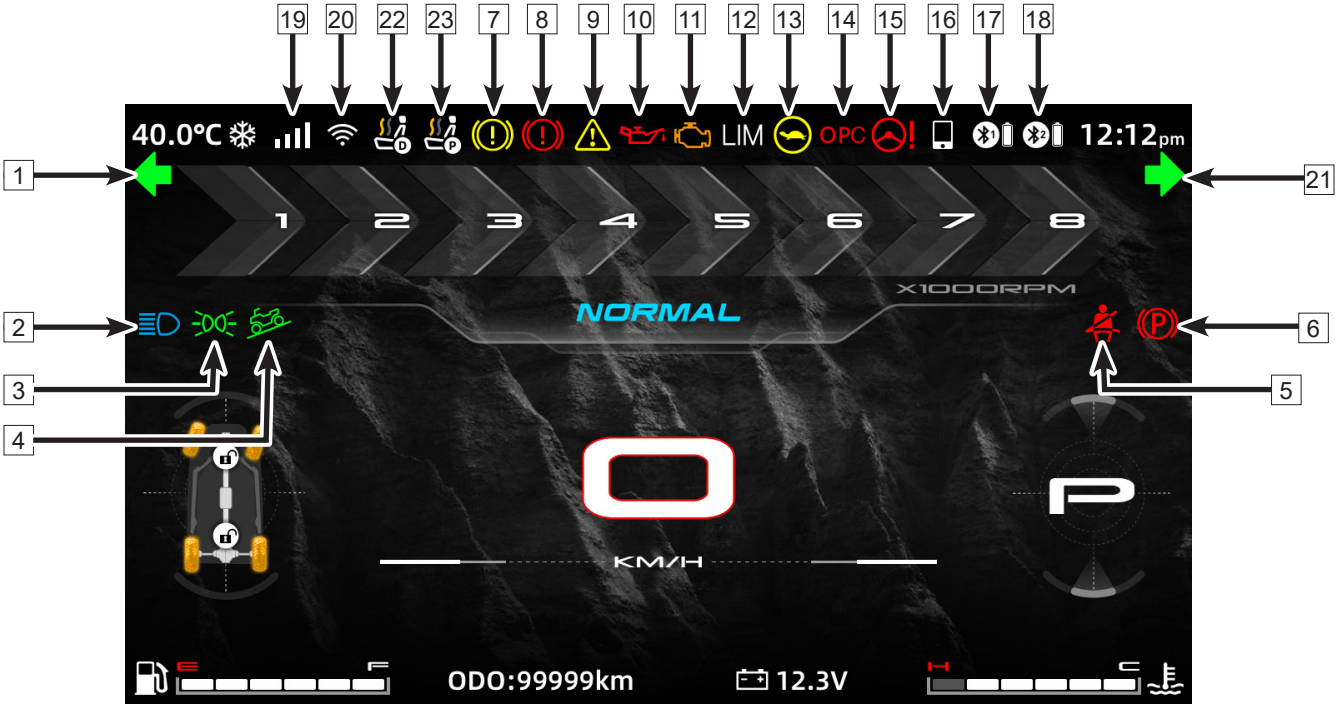

控制件及特征

1	左转向指示灯（部分市场配有）	8	制动系统故障指示灯	15	转向助力失效报警指示灯	22	主座椅加热指示灯（根据配置）
2	远光指示灯	9	通用报警指示灯	16	手机连接指示灯	23	副坐垫加热指示灯（根据配置）
3	位置灯指示灯	10	机油压力告警指示灯	17	蓝牙设备 01 连接指示灯		
4	下坡行驶辅助指示灯	11	电喷 / 发动机故障报警灯	18	蓝牙设备 02 连接指示灯		
5	安全带报警指示灯	12	限速控制	19	信号显示（如果配有）		
6	驻车指示灯	13	降功率指示灯（如果配有）	20	热点 WIFI 指示灯		
7	驻车制动故障指示灯	14	OPC 指示灯（部分市场配有）	21	右转向指示灯（部分市场配有）		

左转向指示灯 - 1（仅部分市场或国家配有）

当打开左转向灯时，仪表上左转向指示灯闪烁。

远光灯指示灯 - 2

当打开远光灯时，远光指示灯亮起。

位置灯指示灯 - 3

当打开位置灯时，位置灯指示灯亮起。

下坡行驶辅助指示灯 - 4

短按陡坡缓降按键，开启该功能，开启后指示灯常亮。

下坡过程中，你只需将车速降低至合适的范围内，下坡辅助制动功能开始工作，并控制车辆速度，使其保持在一个安全水平。

安全带报警指示灯 - 5

当安全带未系上时，该指示灯会亮起。当安全带锁板没有推进安全带锁扣时，仪表上的指示灯将一直点亮，且转速将限制在 3700rpm，当安全带锁板扣入安全带锁扣时，仪表上的指示灯将关闭且限速功能关闭。

驻车指示灯 - 6

当开启驻车制动功能时，该指示灯亮起。

驻车制动故障指示灯 - 7

当驻车制动功能发生故障时，该指示灯亮起。请及时前往 CFMOTO 授权的售后维修中心进行检修。

制动系统故障指示灯 - 8

当制动液压感应开关感应到制动液液位很低时，该指示灯亮起。

通用报警指示灯 - 9

BCM 发生故障时，该指示灯亮起。

机油压力告警指示灯 - 10

当机油压力信号指示灯亮起时，机油系统可能发生故障，请及时前往 CFMOTO 授权的售后维修中心进行检修。

电喷 / 发动机故障报警灯 - 11

当电子燃油喷射系统出现故障时该指示灯亮起。

限速控制 - 12

当“Speed Limit”功能激活时（见仪表章节），该图标点亮。

降功率指示灯 - 13（如果配有，车辆需配备 T-BOX）

开启后指示灯亮起，车辆将被限速在 40km/h 或 60km/h 以下。

OPC 指示灯 - 14（仅部分市场或国家配有）

当驾驶员离开座位而未驻车时，该指示灯亮起，同时警报器会响起。

转向助力失效报警指示灯 - 15

当电子助力转向系统正常但未启动助力时，或电子助力转向系统发生故障时，该指示灯点亮。

手机连接指示灯 - 16

当手机与车辆仪表通过蓝牙连接成功后，该指示灯亮起。

蓝牙设备 01 连接指示灯 - 17 / 蓝牙设备 02 连接指示灯 - 18

当蓝牙设备与车辆仪表通过蓝牙连接成功时（最多同时连接两个蓝牙设备），指示灯“”“”亮起并且显示蓝牙设备的电量。当蓝牙设备的电量即将耗尽时，指示灯“”“”变红。当指示灯“”“”亮起时，表示蓝牙设备连接成功但未识别到设备电量 , 请及时前往 CFMOTO 授权的售后维修中心进行检修。

信号显示 - 19（如果配有 T-BOX）

显示 T-BOX 的信号强度。

热点 WIFI 指示灯 - 20

当车辆系统与外部 WIFI 链接成功后，仪表上显示 WIFI 的信号强度。

右转向指示灯 - 21（仅部分市场或国家配有）

当打开右转向灯时，仪表上右转向指示灯闪烁。

主座椅加热指示灯 -22（根据配置，如果配有）

当主座椅加热功能开启，该指示灯点亮。

副坐垫加热指示灯 -23（根据配置，如果配有）

当副坐垫加热功能开启，该指示灯点亮。

控制件及特征

仪表显示

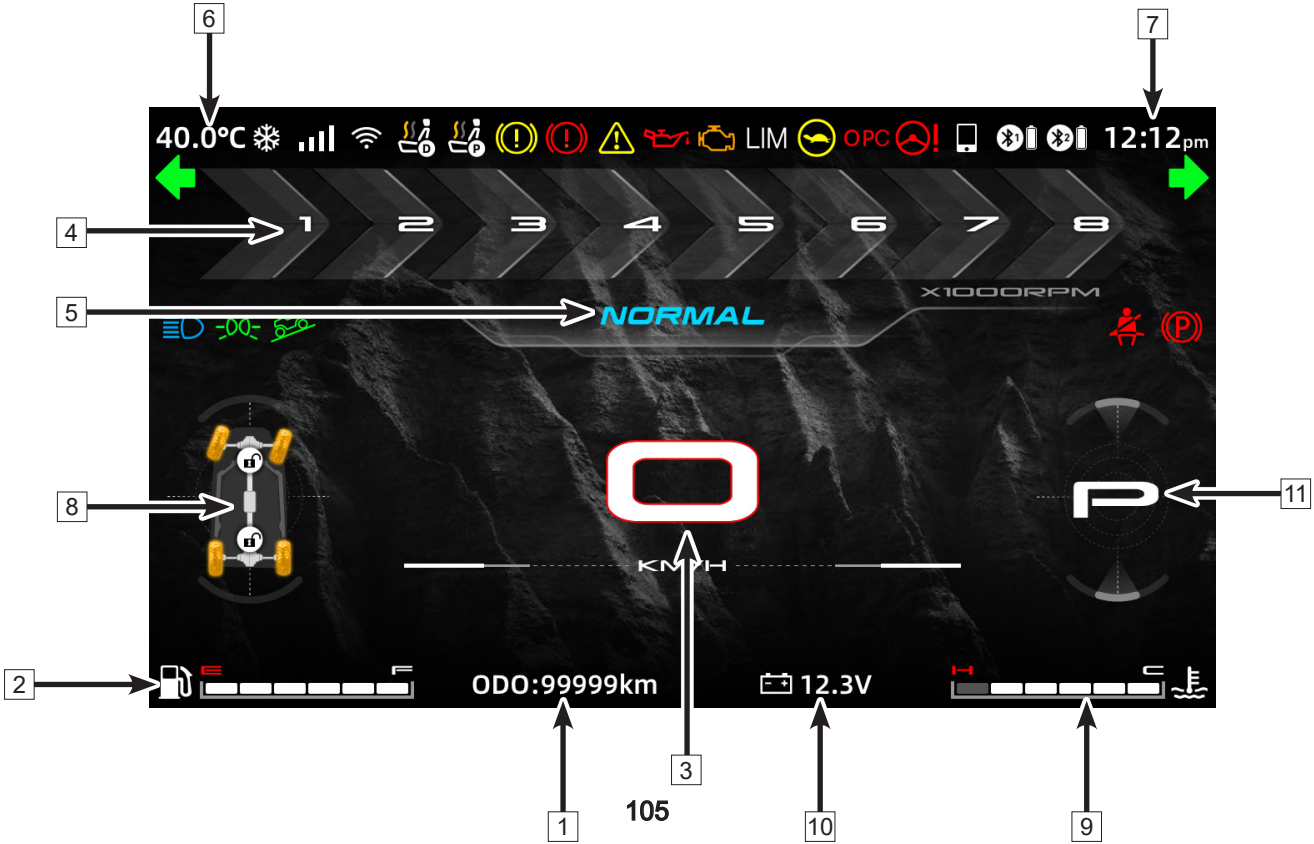
6
7
40.0°C
LIM
OPC
12:12pm
4
1
2
3
4
5
6
7
8
5
NORMAL
X1000RPM
8
11
KMPH
2
ODO:99999km
12.3V
3
1
10
9

控制件及特征

1	总里程	3	车速表	5	模式显示	7	时间显示	9	水温显示	11	档位显示
2	油位指示灯	4	发动机转速	6	环境温度显示	8	二 / 四驱模式显示	10	电压		

总里程 - 1

显示车辆的总里程或短里程。

油位指示灯 - 2

当油量越靠近 E 时，表示燃油储量越低。

当燃油储量接近极限请尽快安排剩余行程，并及时添加燃油，油量不足可能会导致燃油泵的损坏。

车速表 - 3

显示车辆当前时速，根据驾驶习惯可对速度单位进行切换（Km/h / Mph）

发动机转速 - 4

显示发动机当前转速。

模式显示 - 5

显示所选 WORK 或 NORMAL 模式。切换模式时仪表界面也会随之改变。

环境温度显示 - 6

显示当前环境下的空气温度。通过菜单切换摄氏度和华氏度。当环境温度长时间低于 5℃时，将出现结冰警告。如果出现结冰警告，表示路面湿滑危险增加。

时间显示 - 7

显示当前时间，可切换 12 小时制 /24 小时制。

驱动模式 - 8

显示所选 2 驱，4 驱或 4 驱锁死驱动模式。

水温显示 - 9

仪表盘这部分显示当下的水温，"C" 是低温，"H" 是高温。过低和过高都是不正常的，当太冷时怠速车俩以便热发动机，温度太高时停车以防止冷却液沸腾，保持冷却液温度在正常范围内。

电压 - 10

显示蓄电池当前电压。

档位显示 - 11

当变换档位时指示灯会显示低档（L），高档（H），空挡（N），倒档（R）或驻车档（P）。

仪表菜单

通过调整仪表相关设置，优化驾驶体验。

⚠警告
必须在车辆处于停止状态且安全的情况下，进入仪表调整相关设置。

点触仪表屏幕上的图标“ ”进入应用中心页面，在应用中心页面，用户可对以下内容进行查阅、调整与设置：

1. 多媒体
2. 导航（Navigation）
3. 电话
4.Phone Co.
5. 设置
6. 会员中心
7.G-force
8. 故障中心
9.Speed Limit

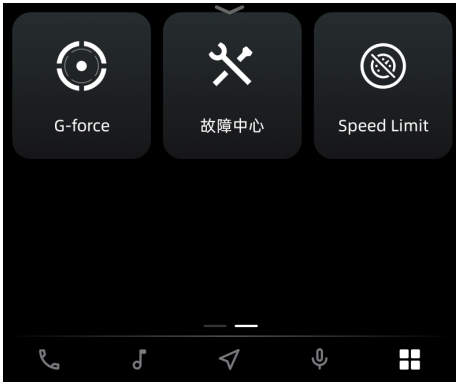

多媒体 - 1（2-1）

在多媒体页面，用户可选择音源（收音机或蓝牙音乐）。

注意：播放蓝牙音乐前，确保手机与车机系统已进行蓝牙连接。

打开手机音乐软件；

：点触图标进入多媒体页面。

选择音源如蓝牙音乐，播放歌曲。

：点触图标或操作功能开关旋钮，切换上一首歌曲。

：点触图标或操作功能开关旋钮，切换下一首歌曲。

/ ：点触图标或操作功能开关旋钮，播放 / 暂停。

多媒体 - 1（2-2）

在多媒体页面，用户可以打开收音机，收听音乐、新闻、娱乐等广播节目。

：点触图标进入多媒体页面。

选择收音机，收听广播节目。

：点触图标或操作功能开关旋钮，切换上一电台。

：点触图标或操作功能开关旋钮，切换下一电台。

/ ：点触图标或操作功能开关旋钮，暂停 / 播放。

：点触图标收藏电台

：点触图标自动搜索波段

FM AM：点触 FM/AM 更改波段

注意：连接没有经过 CFMOTO 认可的电子设备，如 USB 充电器，可能会干扰收音机信号的接受。

外部环境（如山脉、建筑物、隧道、地下停车场等）可能会影响信号接收，这种现象是由无线电波的传播方式所造成的的，不表示收音机存在故障。

导航 - 2

通过车辆仪表菜单，实现投屏导航功能。

首次使用需要联网进行激活。

：点触图标进入导航。

进入导航可选择导航的各个功能。

<table>
<tr><td rowspan="4">1</td><td rowspan="4">越野功能（点击，弹出越野功能菜单）</td><td colspan="3">①轨迹记录</td></tr>
<tr><td colspan="3">②标记地点</td></tr>
<tr><td colspan="3">③已保存的路线和地点</td></tr>
<tr><td colspan="3">④路线和地点的分享</td></tr>
<tr><td>2</td><td>地图设置</td><td>3</td><td colspan="2">指南针</td></tr>
<tr><td rowspan="2">4</td><td rowspan="2">切换 OFF LINE 和 ON LINE 模式</td><td rowspan="2">5</td><td>+</td><td>放大地图</td></tr>
<tr><td>-</td><td>缩小地图</td></tr>
<tr><td>6</td><td>回到我的位置</td><td></td><td colspan="2"></td></tr>
</table>

⚠警告
导航功能只是给驾驶员提供帮助，并不能代替驾驶员的警惕性和责任感。驾驶员必须遵守交通法规，甄别导航提示信息，掌控车辆。

注意：在线导航功能需要连接 WiFi 使用（请确保连接的 WiFi 为 5G Hz 频段）。

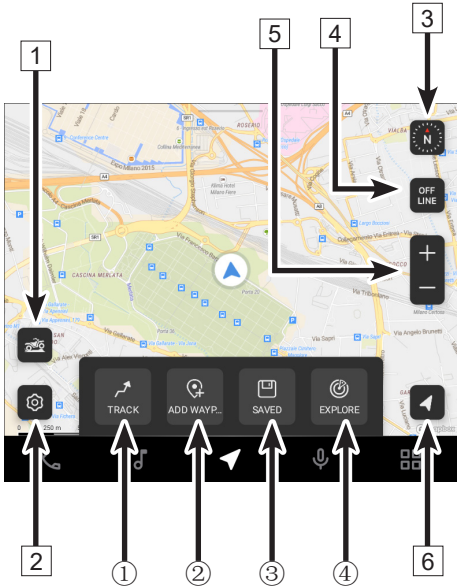

电话 - 3

在电话页面中，用户可以查看联系人、最近通话和通讯录，并进行拨打电话动作。

注意：使用电话功能前，必须正确的进行设备连接，将手机、头盔与车机系统进行蓝牙连接。

 ：点触图标进入电话。

进入电话页面可查看联系人、通讯录及通话记录。

⚠危险
在行车过程中，请不要使用通话功能。 即便是蓝牙耳机或车载电话系统，也可能会导致分心驾驶和反应迟钝。 如果确实有紧急情况需要接听电话，请寻找一个安全的停车地点。

Phone Co. - 4

智能手机可以通过车机端 Phone Co. → Apple CarPlay 采用无线的方式实现手机投屏。

按以下步骤连接设备：

确保需要连接的手机蓝牙已打开。

点触图标“ ”进入应用中心。

点触图标“ ”进入设置。

点触图标“ ”，点触“连接手机”，点触图标“ ”打开开关（每次通电默认开启，若手动关闭过需手动开启），此时车机系统会自动搜寻可连接手机的蓝牙 ID。

点触需要连接手机的蓝牙 ID，进行连接。

此时仪表屏幕和手机端都会出现配对弹窗，点击配对。

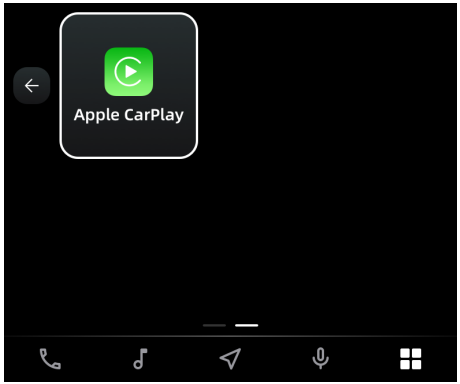

配对后，仪表屏幕会弹出确认弹窗，点击“使用 Apple Carplay”选项。

进入 Apple Carplay 界面，连接成功后图标变成绿色；

断开连接

在连接成功的前提下，点触“CFMOTO”图标，连接中断，退回到设置界面。

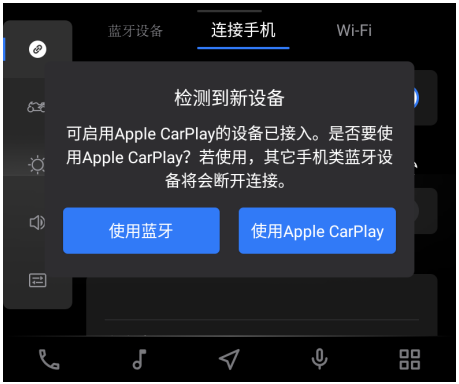

设置 - 5

在设置选单中，用户可对以下内容进行调整与设置：

5.1. 设备连接

5.2. 智能桌面切换

5.3. 亮度调节

5.4. 音量调节

5.5. 一般设置

设备连接 - 5.1

蓝牙设备 - 5.1.1

将蓝牙设备（如：蓝牙耳机）与车机系统通过蓝牙的方式连接后方可使用导航、电话及音乐功能。

按以下步骤连接设备：

确保需要连接的设备蓝牙已打开。

点触图标“”进入应用中心。

点触图标“”进入设置。

点触图标“”，点触“蓝牙设备”，点触图标“”打开开关（每次通电默认开启，若手动关闭过需手动开启），点触蓝牙设备 1 或蓝牙设备 2，此时车机系统会自动搜寻可连接设备的蓝牙 ID。

点触需要连接设备的蓝牙 ID，进行连接。

连接手机 - 5.1.2

将手机与车机系统通过蓝牙的方式连接后方可使用导航、电话及音乐功能。

按以下步骤连接设备：

确保需要连接的手机蓝牙已打开。

点触图标“ ”进入应用中心。

点触图标“ ”进入设置。

点触图标“ ”，点触“连接手机”，点触图标“ ”打开开关（每次通电默认开启，若手动关闭过需手动开启），此时车机系统会自动搜寻可连接手机的蓝牙 ID。

点触需要连接手机的蓝牙 ID，进行连接。

此时仪表屏幕和手机端都会出现配对弹窗，点击配对。

连接成功后会出现“已连接”字体。

断开连接

在连接成功的前提下，点触“已连接”字体，蓝牙连接中断过程中字体变为“断开中”当蓝牙连接完全中断后字体变为“未连接”。

移除此设备

在连接成功或连接断开的情况下，点触“移除此设备”字体，不仅会断开蓝牙连接还会清除当前手机蓝牙的 ID。

Wi-Fi - 5.1.3

车机系统可以连接外部 Wi-Fi, 保证升级的正常进行。

点触图标“ ”进入应用中心。

点触图标“ ”进入设置。

点触图标“ ”，点触“Wi-Fi”，点触图标“ ”打开开关，（每次通电默认开启，若手动关闭过需手动开启），此时车机系统会自动搜寻可连接的外部网络 ID。

点触需要连接的外部网络 ID，进行连接。

连接成功后会出现“已连接”字体。

断开连接

在连接成功的前提下，点触“已连接”字体，网络连接中断过程中字体变为“断开中”当网络连接完全中断后字体变为“未连接”。

删除

在连接成功或连接断开的情况下，点触“删除”字体，不仅会断开网络连接还会清除当前网络的 ID。

说明：仅支持连接 5G Hz 的 WiFi。

智能桌面切换 - 5.2

当智能桌面功能开启后系统会适时地为您切换至导航页面。

点触图标“ ”进入应用中心。

点触图标“ ”进入设置。

点触图标“ ”进入智能桌面切换页面；

点触图标“ ”打开或关闭智能桌面切换。

亮度调节 - 5.3

手动设定仪表亮度或开启自动调节功能（自动调节功能开启后，光敏传感器会感知外界光线的强弱自动调节仪表的背光亮度）。

点触图标“”进入应用中心。

点触图标“”进入设置。

点触图标“”，进入亮度调节页面。

点触图标“”，开启或关闭自动调节功能。

当自动调节功能关闭时，可手动调节仪表背光亮度。

按住亮度调节栏处的调节光标向右拖拽，亮度增强。

按住亮度调节栏处的调节光标向左拖拽，亮度减弱。

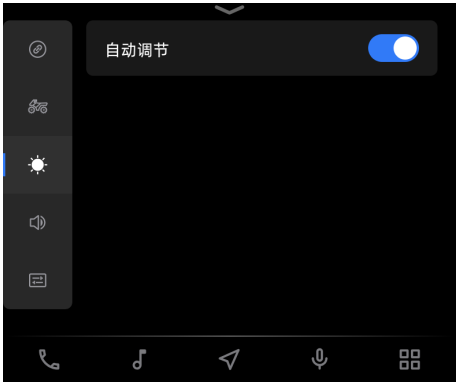

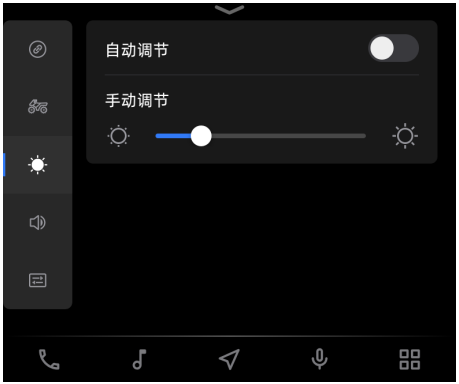

音量调节 - 5.4（2-1）

在音量调节选单中用户可对以下内容进行调节。

媒体音量

电话音量

语音音量

铃声音量

导航音量

点触图标“ ”进入应用中心。

点触图标“ ”进入设置。

点触图标“ ”进入音量调节页面。

选择需要调节的音量。

按住音量调节栏处的调节光标向右拖拽，音量增强。

按住音量调节栏处的调节光标向左拖拽，音量减弱。

在某些场景如：用户正在听音乐，也可通过操作功能开关上的旋钮进行音量的加和减。

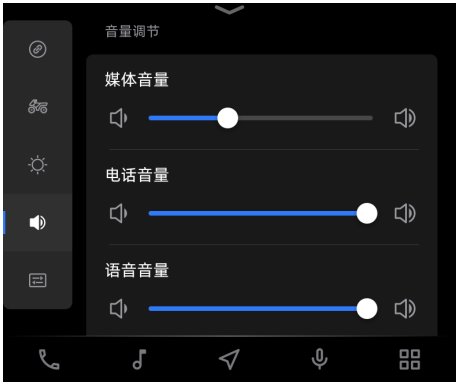

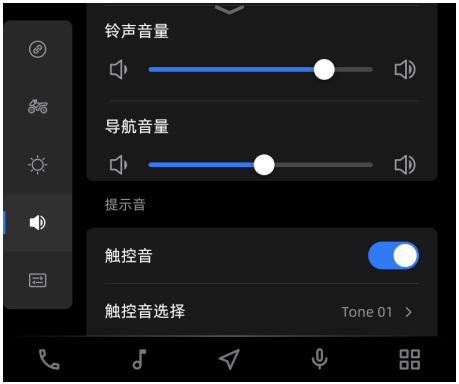

音量调节 - 5.4（2-2）

在提示音选单中用户可对以下内容进行设置。

触控音选择

来电铃声

播报声音

点触图标“ ”进入应用中心。

点触图标“ ”进入设置。

点触图标“ ”进入音量调节页面。

选择需要设置的提示音，点触进入。

选择提示音类型，点击确定。

一般设置 - 5.5

在一般设置界面，用户可对以下内容进行设置与查阅；

5.5.1 时间设置

5.5.2 系统语言

5.5.3 里程单位

5.5.4 温度单位

5.5.5 系统信息

5.5.6 恢复出厂设置

5.5.1 时间设置

在时间设置列表中用户可以开 / 关 24 小时制、开 / 关在线时间、和选择时区。

点触图标“ ”进入应用中心。

点触图标“ ”进入设置。

点触图标“ ”进入一般设置页面。

点触图标“ ”开启或关闭 24 小时制。

点触图标“ ”开启或关闭在线时间。

当在线时间开启后可选择时区。

点触“选择时区”进入选择时区页面。

选择您所在的“区域”和“时区”。

5.5.2 系统语言

设置仪表显示语言，以适应你的阅读习惯。

点触图标“ ”进入应用中心。

点触图标“ ”进入设置。

点触图标“ ”进入一般设置页面。

点触“系统语言”，进入系统语言页面。

选择您需要的语言，点击确定。

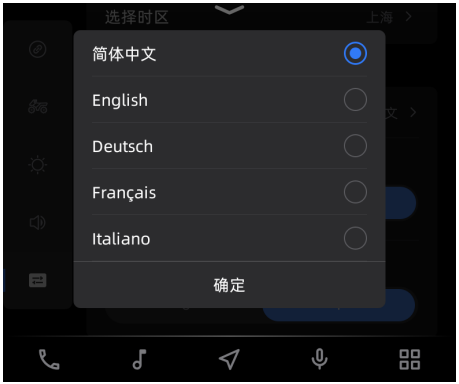

5.5.3 里程单位 / 5.5.4 温度单位

切换里程和温度的单位格式，以适应你的阅读习惯。

点触图标“ ”进入应用中心。

点触图标“ ”进入设置。

点触图标“ ”进入一般设置页面。

选择所需的里程单位和温度单位，点触切换。

5.5.5 系统信息

在一般设置界面系统信息列表中，用户可对本机系统进行查看：

CF OS 版本

硬件版本

MCU 版本

Dashboard

序列号

蓝牙地址

WLAN 地址

P/N

点触图标“ ”进入应用中心。

点触图标“ ”进入设置。

点触图标“ ”进入一般设置页面。

点触“关于本机”，进入关于本机页面。

5.5.6 恢复出厂设置

将仪表所有设置恢复到出厂状态。

点触图标“ ”进入应用中心。

点触图标“ ”进入设置。

点触图标“ ”进入一般设置页面。

点触“恢复出厂设置”，此时仪表屏幕会出现确认弹窗。

点触确定，即可将所有设置恢复到出厂状态。

注意：该功能无法重置总里程及其相关功能。

会员中心 - 6

在会员中心页面用户可更新车机系统。

按以下步骤进行系统升级：

点触图标“ ”进入应用中心。

点触“ ”进入会员中心；

点触系统升级；

下载系统更新文件；

点击更新，系统就可以进行升级。

注意：

系统升级前请将车辆停放在安全区域，并确保车辆电瓶电量充足并且网络稳定，车机系统在升级过程中将会重启仪表并黑屏，这是正常现象，请耐心等待。

G-force - 7

在 G-force 页面用户可查看车身姿态和切换主题。

点触图标“ ”进入应用中心。

点触“ ”进入 G-force。

点触车身姿态，可查看车身的实时姿态。

点触主题切换，进入可切换主题。

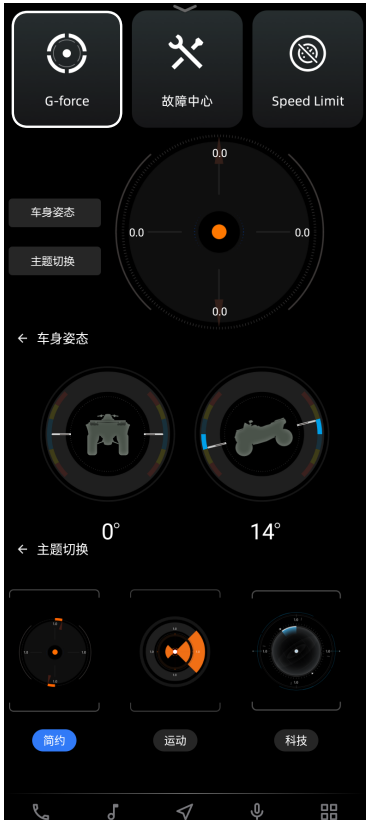

故障中心 - 8

在故障中心页面，用户可以查看当前车辆系统监测到的故障内容或故障提示，必要时联系 CFMOTO 授权的售后服务中心。

点触图标“ ”进入应用中心。

点触“ ”进入故障中心。

查看车辆当前故障信息。

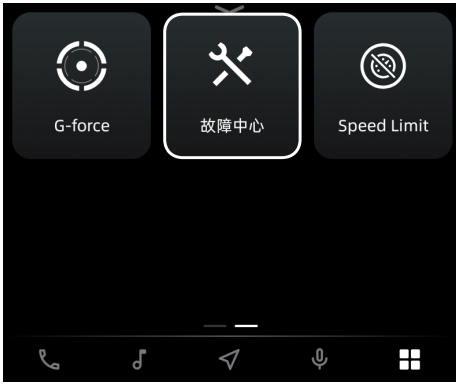

速度限制（Speed Limit）- 9

点触图标“ ”进入应用中心。

点触“ ”进入速度限制。

第一次进入需设置 PIN 码（请牢记所输入的 PIN 码，如忘记 PIN 码，请前往 CFMOTO 授权的售后中心进行重置）。

选择所需车速，点触“ ”开启限速功能，此时页面上方显示“限速已开启”文字，同时仪表限速指示灯点亮。

再次点触“ ”限速功能关闭。

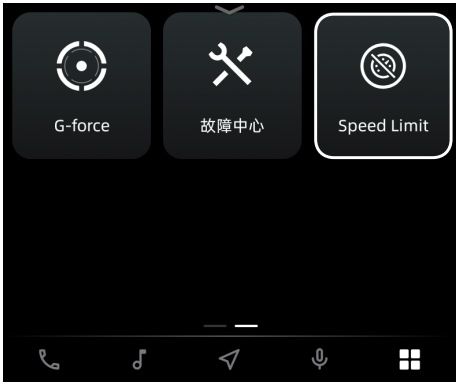

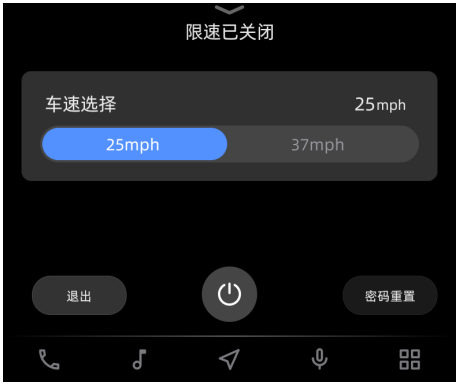

控制件及特征

负一屏

开启 / 关闭辅助功能；

开启后，可在主屏幕下拉页面展开负一屏并快速进行相关功能的设置；

按以下步骤进行操作：

按住图一标记处的图标向下滑动，展开负一屏；

展开后，按住屏幕继续向左滑动可进入负一屏第二页；

根据您的需求对相关功能进行设置或编辑。

设置完毕，按住负一屏底部向上滑动收起负一屏。

注意：1. 展开负一屏后，10S 不操作负一屏会自动收起。

2. 展开负一屏后，如若点触“🔒”，负一屏会锁定，需再次点触“🔒”进行解锁才能收起负一屏。

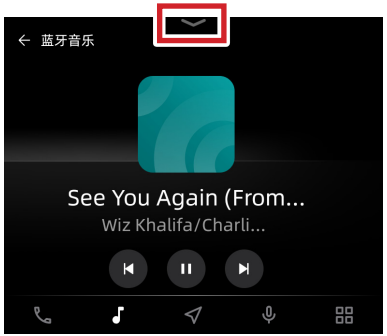

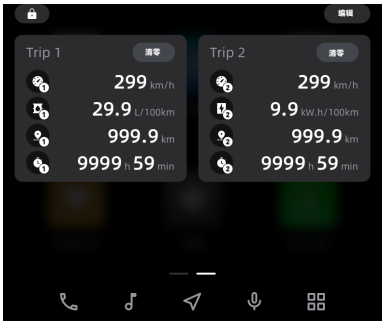

语音控制功能 1

通过语音控制功能可以开启导航，音乐播放、电话、收音机等功能。

注意：此功能需要连接蓝牙头盔后才可以使用

如何激活语音 / 退出语音：

点触仪表屏幕上的图标“ ”，或按住 VR 开关“ ”系统会将耳机通道切换为语音模式。听到“叮叮”的响声后，即可发出语音指令。

对语音助手说“取消”，即可退出语音助手。

如何使用语音进行导航

在已激活语音的情况下，讲“导航到超山风景区”，仪表将会进入到导航页面，您可以讲“第几个”进行目的地选择，或者说“下一页、前往第 X 页”来进行翻页。在导航过程中激活语音后，对语音说“取消导航”即可取消导航。

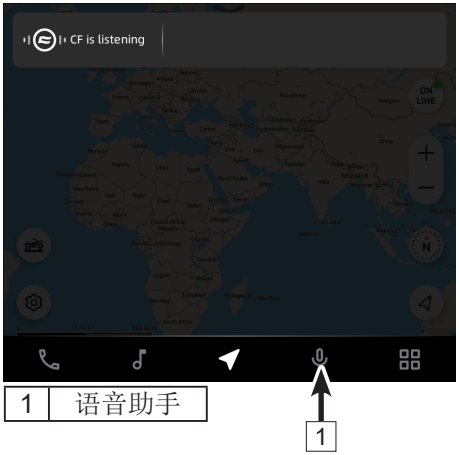

1	语音助手

语音识别支持的短句

全局		
取消 / 退出		
列表控制		
上一个 / 前一个	下一个 / 后一个 / 换一个	上一页 / 前一页
下一页 / 后一页	都不是 / 全都不是	不是
第 X 个	第 X 页	首页
最后一页	是的	可以
多媒体		
播放音乐	打开音乐	暂停音乐
停止播放	继续播放 / 接着播吧	播放蓝牙音乐 / 收听在线歌曲 / 切换到在线音乐
上一首 / 前一首	下一首 / 后一首	退出音乐
单曲循环 / 随机播放 / 循环播放		
收音机		
打开收音机 / 我要听电台 / 关闭收音机	播放 FM/ 播放 AM	收听 “FM103.7 兆赫 / 收听 “AM “1000 千赫”
收听下一个电台 / 收听上一个电台	搜索电台	停止搜索电台 / 别搜了
加入收藏的电台 / 把这个台加到收藏	取消收藏	
电话		
打电话给李 XX/ 打给李 XX	打个电话 / 我要打电话	拨打 13258

拨打 110/ 拨打 120/ 拨打……（紧急电话）	打电话给李 XX	打李 XX 的手机号
李 XX	李 XX 的手机号	13XXXXXXXXX
导航		
我要去世紀大道 1098 號。/ 导航到世纪大道 1098 号经过东方明珠。	打开地图	停止导航 / 结束导航
关闭导航 / 地图	切换到车头朝上 / 切换到地图朝北 / 切换到 3D 模式 /3D 地图 /3D 视图 / 切换到 2D 模式 /3D 地图 /3D 视图	放大地图
缩小地图	打开 / 关闭实时路况	附近的停车场
系统控制		
打开设置	声音大一点 / 声音太小了 / 恢复声音 / 导航声音大一点导航声音太小了 / 恢复导航声音	声音小一点 / 声音太大了 / 导航声音小一点 / 导航声音太大了
静音 / 关闭声音	打开声音 / 解除静音	把音量调到最大 / 音量最大 / 调到最大音量 / 把声音调到最大 / 声音最大 / 调到最大声音 / 把导航音量调到最大 / 导航音量最高
把音量调到最小 / 把音量调到最低 / 把导航音量调到最小 / 把导航音量调到最低	屏幕亮一点 / 屏幕暗一点	音量调到打到 25/ 音量打到 25/ 导航音量调到 20
回到主页 / 回到主页面 / 回到桌面 / 打开主页面	屏幕亮度调到最低 / 屏幕亮度调成 5	打开 CarPlay/ 打开 Apple CarPlay/ 回到 Carplay

车辆控制 （只有配备了座椅加热功能，才能通过 VR 语音发出指令开启座椅加热）		
打开【坐垫 / 座椅】加热 打开【前排 / 驾驶员 / 后排 / 乘客】【坐垫 / 座椅】加热	调高 / 调低坐垫加热 【调高 / 调低】【前排 / 驾驶员 / 后排 / 乘客】【坐垫 / 座椅】加热	关闭坐垫 / 座椅加热 关闭【前排 / 驾驶员 / 后排 / 乘客】【坐垫 / 座椅】加热
打开全屏模式	激活全屏模式	
打开 / 关闭		
打开应用中心 / 回到应用中心	（打开）会员中心 / 回到会员中心	打开 / 查看 车辆信息 / 打开 / 查看 行车信息 / 我想看一下车辆信息 / 我想看一下行车信息
激活 / 打开 / 接通前后通话	打开设置	关闭设置

我们专门为了这个车型适配了一幅蓝牙耳机（后市场），如果您连接了它，无需按下 VR 按键即可对下表的部分功能直接发起 VR 语音指令。

功能	语音指令
唤起语音助手	直接说：“阿春阿春”“阿春同学”
来电时（未接通）语音接听电话	直接说：接听电话
来电时（未接通）语音挂断电话	直接说：挂断电话
增大蓝牙耳机音量	直接说：增大音量
减小蓝牙耳机音量	直接说：减小音量
播放上一首	直接说：上一首
播放下一首	直接说：下一首
音乐暂停播放	直接说：暂停播放
音乐恢复播放	直接说：继续播放

操作车辆

磨合期

磨合期对于一款新发动机是非常重要的。在刚开始操作新发动机时谨慎处理将会带来更高效的性能和更长的使用寿命。请按以下步骤谨慎操作：

1. 选择一个开阔的区域，以便有足够的空间让你熟悉车辆的操作与控制。
2. 将车辆停放在水平面上。
3. 给油箱加满油。
4. 检查发动机机油油位，如果有必要维护机油，请添加推荐的机油至游标尺显示的最低和最高油位之间的位置。
5. 坐在车辆操作的位置，系紧安全带和安全网格或关闭好边门，启动发动机，在操作车辆前先允许发动机进行一个短时间的怠速运行。
6. 踩下脚刹，选择期望的档位，然后释放脚刹。
7. 启用油门，首先低速行驶，油门调至 ½ 打开位置驾驶 10 小时或 250 公里，然后加至 ¾ 打开位置再驾驶 10 小时或 250 公里。不得一直持续怠速操作或者持续全油门打开。
8. 在磨合期不得拉拽或载运任何重货。
9. 定期检查冷却液水位、控制件等在定期维护表中列出的项目。
10. 在磨合期结束时，更换机油和滤芯（20 小时或 500 公里）。

制动器磨合

警告
在磨合期结束前，制动器不具备最佳的制动效果，故必须经过磨合。使用新制动片驾驶时，请勿跟车太近或紧急制动，以免引发交通事故。

⚠警示

在 20 小时的磨合期内：

- 不得持续全油门状态操作车辆，如果在首个 20 小时的使用时过久全油门操作车辆，可能会导致发动机零部件损坏或减少发动机寿命。
- 发动机首个 10 小时或 250 公里运行过程中油门打开不得大于 ½ 油门位置。
- 发动机在首个 10 小时或 250 公里至 20 小时或 500 公里期间运行时，不得将油门打开超过 ¾ 油门位置。
- 不得拖拽或牵引重货。
- 使用任何非推荐的机油可能会引起发动机故障。CFMOTO 建议 4 冲发动机使用 5W-40 型号全合成机油。根据极端寒冷的环境温度更换机油粘度为 0W-40 型号全合成机油是可接受的。参考以下环境温度和机油粘度选择推荐表。

机油粘度

粘度等级										
					5W-40					
					0W-40					
F°	-31	-22	-4	14	32	50	68	86	104	122
C°	-35	-30	-20	-10	0	10	20	30	40	50

操作车辆

驾驶前检查

每次使用车辆前，最好的使用习惯是根据本说明书的“驾驶车辆前检查”表格进行车辆检查

⚠警告
如果在每次使用前未做正确检查，可能会导致车辆严重故障、人员严重受伤或死亡事故。在每次使用车辆前请务必检查车辆并确保是在正确的操作条件下。

驾驶车辆前检查

待检查的项目	待执行的检查。	是否正常
轮胎	检查胎压是否正常，并根据负载进行调节，检查轮胎表面是否有裂纹、胎纹是否过浅。	
轮辋	检查轮辋是否损坏、车轮螺母是否紧固。	
空滤器	检查空滤器沉积物管内是否有沉积物	
CVT	检查 CVT 沉积物管内是否有沉积物	
散热器	检查散热器清洁度。	
发动机油 / 变速箱机油	检查发动机油油位和变速箱机油油位。	
冷却液	检查冷却液液位。	
制动液	检查制动液液位。	
前、后桥半轴轴套	检查轴套是否破损。	
装载货物	在后货架载货时：检查载重是否超过最大载重、货物分布是否均匀、货物是否固定牢靠。	
	使用拖车载货时：检查载重是否超过最大拖车载重、拖车栓勾是否和球头连接牢靠。	
底盘与悬架	检查车辆底盘及悬架是否损坏。	

驾驶员及乘客	检查驾驶员及乘客是否符合驾驶 / 乘坐要求、是否正确的穿戴防护装备、是否正确使用安全带。	
电子换挡	短按各挡位按键，检查各挡位是否切换自如。	
油门	检查油门使用时是否有阻碍，回弹是否迅速且到位。	
制动	检查制动是否在使用时能感受到较大阻力，且释放后能返回原位。	
电子驻车	检查电子驻车功能是否正常，开关回位是否正常。	
一键启动按键	按压一键启动按键检查是否能正常启动和关闭发动机，能否正常开启车辆电源。	
仪表	检查仪表是否亮起任何故障指示、检查燃油油位及电压	
灯具	检查近光灯、远光灯、转向灯（如果配有）、危险报警闪光灯（如果配有）、制动灯、位置灯、倒车灯（如果配有）是否能正常亮起，灯光高度是否正常，灯具开关是否能正常操作。	
方向盘	检查方向盘左右转动是否灵活自如，检查方向盘高、低调节是否正常。	
2 驱 4 驱开关 / 后桥差速按键	检查车辆是否能正常切换 2/4 驱、4 驱前桥锁死、4 驱后桥锁死、四驱前后桥锁死状态。	
喇叭开关	短按喇叭开关检查喇叭是否正常工作，按键回位是否正常。	
驾驶模式按键	检查驾驶模式按键是否正常工作，驾驶模式切换是否自如，车辆动力是否与切换的驾驶模式所匹配。	
货斗开关	检查货箱升降功能是否正常，开关回位是否正常。	
陡坡缓降	检查陡坡缓降功能是否能正常开启，仪表上指示灯是否正常点亮。	
雨刮器（如果配有）	开启雨刮，检查雨刮是否正常工作，有无卡滞现象，雨刮喷水口有无堵塞。	
加速及制动测试	向前缓慢行驶几米然后测试制动是否生效，制动反应是否迅速。	
绞盘开关	检查绞盘开关回位是否正常，绞盘功能是否正常。	

确认检查表内所有项目均正常后，阅读并练习以下车辆操作。参与安全驾驶培训课程有助于你更好的理解该车的驾驶技巧。

操作车辆

油门

启动发动机之前，检查油门踏板并确保可灵活操作。确保在释放油门后发动机转速能迅速降至怠速状态。通过调节油门位置来调节速度。因为油门踏板是电子操作机械，通过 ECU 控制，当任何时候脚一旦离开油门踏板，车辆会立即减速并且发动机转速会降至怠速状态。

制动

驾驶车辆前，踩下制动踏板执行前后制动，当踩下制动踏板时，制动踏板应有坚实感。松软的制动踏板表示可能有制动液渗漏或者主泵制动液偏低，应尽快联系经销商进行正确的诊断和修理。

启动发动机

⚠警告
本产品发动机排出的废气含有已知会导致癌症、出生缺陷或者其他生殖危害的化学物质。废气中含有一氧化碳以及其他致命气体。阅读相关内容避免受到危害。

依照以下步骤启动发动机：

- 将 NFC 钥匙插入钥匙槽内。
- 挡位置于驻车挡或空档。
- 踩下制动踏板，按压一键启动按键“START/STOP”，直至发动机启动。
- 一旦发动机启动，在操作车辆前，对发动机进行一段短时间的持续热机。

⚠警告
在每次尝试启动点火系统时，不得发动启动系统超过 10 秒钟。如果发动机启动失败，再尝试下一次启动前暂停几秒钟，然后再次尝试启动开关。每次启动应尽可能快速完成以保存蓄电池电量。 发动机在车辆是空档或驻车挡时才允许启动，如果档位在空档时而仪表上的空档指示灯没有亮起，请联系经销商检查指示灯电路。 在操作车辆前允许发动机有短时间的热机时间。启动发动机后立即操作车辆可能会导致发动机故障。 当车辆无法立即启动时，不得连续启动点火系统。多次无效的启动点火系统，可能会导致启动电机烧毁。

换档

⚠警示
为避免传动装置故障，在换档前松开油门，停稳车辆并踩住制动踏板。 除了长时期高速运行外，低速档是所有向前运行的首选传动档位。

依照以下步骤切换档位：

- 确认油门处于关闭状态且车辆完全停止
- 踩下制动踏板
- 短按所需挡位的挡位按键

L – 低速档，齿轮箱的低速范围，它会让车辆在低速下行驶，车轮具有最大扭矩。

H – 高速档，齿轮箱的高速范围，这是一般的驾驶速度范围，能让车辆达到最高速。

N – 空档，在空档位置发动机动力输出是断开状态。

R – 倒档，在倒档位置时车辆可以向后倒行。

P – 驻车档，驻车位置将齿轮箱锁住，帮助阻止车辆移动。

⚠警告
我们始终要求进行任何换档行为时，确保车辆完全停止，油门关闭且执行后制动，否则可能造成无法换档、发动机故障、甚至事故的发生。 仪表档位指示会根据实际档位进行显示，当仪表指示不正确时，联系您的经销商检查车辆电路。 禁止使用高速档进行持续低速驾驶或者运载货物，这会导致离合系统过热，从而损坏部件。 倒档是非常危险的，确保在执行倒档时车辆后方没有人员或者障碍物，并保持低速。 在限速模式下请避免过大操作油门，因为过量操作会引起燃油进入排放废气中并导致发动机爆裂或发动机故障。

安全驾驶

操作员责任

作为车辆的操作人员，您的常识、判断和技能是杜绝自己和他人受伤，车辆或环境受损的惟一因素。

娱乐、集体及远距离骑行

本车的优势之一是可以带您远离大多数社区进行越野。请远离专为其他类型的越野使用而设计的区域，除非有特别允许，这些区域包括雪地摩托小径、马术小径、滑雪越野道、山地车小径等等。您可以加入一个当地的 UTV 俱乐部，俱乐部会提供一份地图和建议，或通知你哪些区域可以骑行。当在集体骑行过程中，请和前后车辆保持一定的安全距离，驾驶车辆时不要粗心大意或与附近车辆做未经计划的演练动作。请保持在指定路径和驾驶区域内骑行，阻止他人在未经授权的地点操作车辆。

避免事故及翻车

UTV 车辆的操作与其他类型的车辆有所不同，UTV 车辆是为在越野地形上操作而设计的（例如，轴距和轮距，离地间隙，悬挂，动力传动系统，轮胎等等），因此，在主要为其他车辆使用的铺装或光滑地形上操作时会发生翻车。

在做突然的动作时，会迅速发生翻车或其他事故，如：

- 紧急转弯或猛烈加速。
- 转弯时减速。
- 山坡上驾驶或翻越障碍物。

即使是在平坦开阔的区域，突然的动作或激烈的驾驶也会引起翻车或失控，如果车辆翻滚，身体的任何部位（例如手臂、腿或头）在座舱外时都会被防滚架或车辆其他部位压伤和困住，也可能会受到来自地面、驾驶室或其他物体的冲击而受伤。

遵守以下信息，降低翻车的风险

- 转弯时多加小心。
- 根据速度和环境因素合理选择转弯角度。
- 在进入转弯之前先降低车速。
- 在转弯时避免急剧制动。
- 避免在转弯时或从静止或低速的状态突然或急剧加速。
- 不得尝试绕圈、滑胎、滑移、摆尾、跳跃或其他特技动作。
- 如果车辆开始滑胎或滑移，应将车辆朝滑胎或滑移的方向转向。
- 不要猛踩刹车并锁住车轮。
- 本车主要用于越野使用用途，在铺装路面骑行会严重影响车辆操控。如果必须在铺装路面做短距离行驶，请降低车速并避免突然转向、加速或制动。

车辆可能会发生侧翻，或在斜坡上或不平坦的地形上向前或向后翻滚

- 避免走斜坡（延着斜坡而不是竖直上下山坡）。如果可以，尽可能直线上下坡而不是横穿，如果一定要在山坡侧面行驶，请保持谨慎并避免光滑的路面、障碍物或洼地。如果感觉到车辆开始翻滚或侧滑，应尽可能朝下坡方向打方向盘。
- 应避免陡坡并按照本手册对上坡和下坡的操作程序来操作。
- 地形突然变化，例如洞穴、洼地、岸堤、松软或坚硬的地面或其他不规则地形可能会引起车辆翻车或不稳定。观察前方的地形并在不平坦的地形区域减慢速度。

当车辆载货或拉运货物时操控是不同的

- 降低车速并按照本说明书关于载运或拉运货物的指导说明操作车辆。
- 避免山坡和崎岖地形。
- 保留更大的制动距离。

为预防翻车做准备

- 根据配置如果配有边门和边门网格，请栓好边门或扣好边门网格，并扣好安全带以避免手臂或腿伸出车外。
- 在驾驶过程中不得抓握防滚架，否则在发生翻车时手会在防滚架和地面之间被压伤。保持手是握住方向盘或扶手上。
- 不得尝试用手臂或腿来阻止翻车，如果感觉车辆可能要倾倒或翻滚，驾驶员应保持两手在方向盘上并保持双脚稳固的踏在脚踏板上。乘客应保持双手握住扶手并保持双脚稳固的踏在脚踏板上。

避免撞车

- 高速驾驶时，车辆失控的风险会增加，尤其是在挑战越野地形时，而且在碰撞中受伤的风险也会大大增加。不得超速操作车辆，要以适合地形、可视度、操作条件以及您的驾驶经验的速度来驾驶车辆。本车在发生撞车时没有汽车那般全面的保护，例如没有安全气囊，驾驶舱不是完全包裹住的，而且没有专为防止与其他车辆发生碰撞的设计，因此，系上安全带、拴好边门或边门网格（根据配置，如果配有）、穿戴完整合适的骑行装备是极其重要的。

环境

- 越野娱乐是一项特权，请在维护您的特权的同时，也尊重环境并尊重他人享有环境的权利：
- 追逐野生动物是非法的。如果被机动车追逐，野生动物会因精疲力竭而死。
- 不得有意损坏地形，除非该操作区域被指定用于该类活动。
- 遵照规则“带进来什么，也要带出去”，不要乱扔废弃物。

练习实践

在外出骑行之前，在一个可控的环境下熟悉车辆的操作是非常重要的。找一个合适的区域练习并按照以下运用进行实践，场地至少应有 45m×45m 的范围，而且确保没有障碍物如树木或大的岩石等。

请记住：在全面熟悉操作您的车辆前，应避免高速驾驶。

⚠注意
除了持续高速骑行外，低速档是所有向前骑行的首选档位。在持续低速骑行或拖拽时不得使用高速档，因为这会导致离合器系统过热，过热可能会损坏部件。

基础驾驶步骤

熟悉启动及换档操作后，按照以下内容练习基础驾驶步骤：

- 观察周围的障碍物，确定你的行进路线。
- 坐在主驾驶座上，双手握住方向盘，双脚踏在脚踏板上，系好安全带。
- 执行“启动发动机”。
- 执行“换档操作”至低速档。
- 释放制动。
- 用右脚缓慢的踩压油门，油门操作必须缓慢且稳定，车速通过油门的开合度来控制，加油过猛会导致车辆突然加速。
- 开始骑行，练习油门及制动操作。
- 熟悉油门及制动后开始学习转向、倒车等基础技巧。

转向练习

转向是一个非常常用的基础技巧，同时也是最常见的事故原因，如果转弯太快或驾驶太快，车辆更容易失去牵引力或发生翻车，因此在接近转弯时请提前降低车速。熟练的掌握转向技巧能够更好的享受驾驶乐趣且降低事故率

依照以下步骤练习转向：

- 降低车速，确保车辆位于低速档。
- 松开油门。
- 观察目标路线，确保没有障碍物。
- 重新缓慢加油门并将方向盘向需要转向的方向转动，转向角度应尽量大，这可以降低翻车的概率。
- 当车身已转到目标方向时回正方向盘。
- 熟悉上述操作后，尝试保持稳定的油门的情况下练习转向。
- 使用相同的方式练习另一边的转向以及两侧的 U 型转向。

在熟悉低速转向操作后尝试快速转向。

⚠警告
转向角度越小，发生翻车的概率越大，尽量使用大角度转弯。 转向速度越快，发生翻车的概率越大，禁止高速转向。 转弯时油门的突然变化会导致失去平衡而翻车。 避免在铺装路面练习，不一样的操作习惯和驾驶感受会增加翻车的风险

实际驾驶的转向情况非常复杂，请始终保持警惕并降低车速，灵活运用你所学到的所有驾驶技巧。

车辆倒车

倒车是另一项车辆驾驶基础技巧。由于倒车时的视野问题，倒车比正常驾驶更易出现事故，请在倒车时环顾四周，降低事故率。

倒车视野

- 在车辆后轮处各放置一个锥形警示标。
- 向前移动车辆，通过后视镜或转头观察警示标，直到可以看到警示标。
- 停车并了解你的视野盲区，并在后续操作过程中时刻警惕。

依照以下步骤练习倒车：

- 执行“换档操作”至倒车档。
- 检查车辆两侧及后方是否有人员、障碍物或下坡。
- 确认安全后松开制动并缓慢的使用油门。
- 熟悉车辆在倒车时的操作反馈。

熟悉倒车操作后依照以下步骤练习倒车转向：

- 执行“换档操作”至倒车档。
- 检查车辆后方是否有人员、障碍物或下坡。
- 将方向盘向需要转向的方向转动，转向角度应尽量大，这可以降低翻车的概率。
- 当车身已转到目标方向时回正方向盘。
- 熟悉车辆在倒车转向时的操作反馈。
- 使用相同的方式练习另一边的倒车转向。

⚠警告
车辆配备倒车限速功能，倒车时禁止全油门操作，禁止突然的油门变化，适度的使用油门维持你想要的速度。 禁止倒车下坡。下坡时操作倒档，重力会增加车速加大超过倒档限速值，倒档操作时如未小心操作会导致严重受伤或死亡事故。 倒车时轻微的使用制动可以帮助你更好的操控车辆。 禁止倒车急转向。

发动机紧急熄火练习

学习如何在紧急情况下快速停止发动机：

- 找一个合适的场地进行练习（避免在铺装道路上），缓踩油门使车辆保持低速运行，按压一键启动按键“START/STOP”关闭发动机，这是为了让你熟悉在驾驶过程中发动机突然熄火时车子的反应，并培养对此情况的条件反射。

操作你的车辆

越野操作

在非常自然的地形上进行越野操作是很危险的，没有为驾驶车辆而做专门准备的地形存在着内在的危险，地形物质、形状以及陡峭度都是未知的，地形本身就是一个持续的危险因素，任何在这个地形上冒险的人都必须意识到这一点。

在越野地形操作车辆时，操作员应极度谨慎小心选择最安全的路径并保持近距离观察前方的地形。本车不应由任何不完全熟悉本车操作方法的人操作，也不应在非常陡峭或危险的地形上操作。

一般驾驶技巧

小心、谨慎、经验和驾驶技能是防止危险操作车辆的最好预防。在任何有轻微怀疑车辆安全越过障碍物或特殊地形时，都要选择一条更安全的路线。在越野操作过程中，动力和牵引力是最重要的，而不是速度。驾驶速度不要快于可视距离以及你的能力，选择安全路线允许的范围内。如果控制件不正常工作，不得操作车辆，请去经销商处检查。

光滑的路面驾驶

光滑的路面包含以下情况：湿滑的山路、松散的卵石路、结冰天气下的任何路面等。

光滑的路面会导致车辆打滑，倾翻，制动距离加长等。卵石路面行驶可能会造成松散的石块被弹出，导致他人受伤或影响其他人的路线。

在光滑的路面上驾驶应注意以下事项：

- 进入光滑路面时必须降低车速。
- 禁止进入陌生的光滑地形。
- 保持警惕，熟悉地形，避免急转弯。
- 如果出现车辆打滑，在您重新控制住车辆之前，向滑行的方向转动方向盘可以帮助你更快的控制车辆。
- 车辆打滑时不要使用制动器。
- 使用四驱模式或四驱前差速锁止模式（同时开启后桥差速锁止模式）可以帮助你更安全的通过光滑地形。

崎岖的路面驾驶

崎岖的路面包含以下情况：大型的岩石山路。

崎岖的路面会导致车辆翻车、无法动弹等。

在崎岖的路面驾驶应注意以下事项：

- 遇到崎岖路面应降低车速。
- 禁止进入陌生的崎岖地形。
- 仔细观察崎岖路面的地形分布，尽量避免驶过突起的石块、凹陷地带等。
- 禁止急转弯。
- 使用四驱前差速锁止模式（同时开启后桥差速锁止模式）可以帮助你更安全的通过崎岖地形。

翻越障碍物

障碍物通常表现为岩石、倒地的树干、洼地等。

不恰当的翻越会导致车辆翻车、人员脱离车辆等事故。

遇到障碍物时应注意以下事项：

- 尽量避免翻越障碍物是最佳的防范措施。
- 禁止翻越超过车辆离地间隙的障碍物。
- 翻越障碍物时要尽量与障碍物保持垂直。
- 在不失去动力的情况下调整速度，禁止突然加速。
- 翻越障碍物会导致强烈的颠簸，驾驶员应抓紧方向盘 / 乘客应抓紧乘员扶手。

穿越水域

水域做为一个综合的特殊地形，除了会遭遇到湿滑的水底卵石，大块的障碍物，泥泞的淤泥，被卷入轮胎的水草等情况，水流本身是一个特别的危害，过深或过快的水流会使车辆“漂浮”起来，从而导致翻车。

在穿越水域时除了注意“光滑的路面行驶”，“崎岖的路面形式”以及“翻越障碍物”时注意事项外，应注意以下额外事项：

- 在穿越任何水域前检查水域的深度，最深不可超过 30cm。
- 选择水流尽量平稳的区域进行穿越。
- 水域中有着各种不同的障碍，切勿尝试以高速驶入水域。
- 驶出水域后，多次使用制动器来使制动器干燥，潮湿的制动器会降低制动效果。
- 水域附近可能出现淤泥或者沼泽地形，做好出现突然的凹陷或者高度变化的准备。

如果穿越了过深的水域或其他情况导致 CVT 系统进水，CVT 系统进水会导致驱动皮带打滑，性能变差，请按照以下步骤干燥 CVT 系统

- 拆下 CVT 放水螺塞排干水分。
- 重新安装放水螺塞。
- 将挡位切换至空档，升高发动机转速几分钟以便干燥 CVT 系统。
- 使用低速档测试车辆性能。
- 必要时重复以上步骤。如果车辆性能仍出现问题，联系你的经销商。

⚠警告
如果在穿越水域时抛锚或车辆被水淹没，不要启动发动机并及时联系你的经销商，此时水流可能已经被吸入气缸，尝试起动发动机会导致发动机内部损坏。

车辆在穿越水域后或车辆不慎被水淹没时必须对车辆进行全面检查，特别注意以下项目

- 发动机机油
- 齿轮箱机油
- 前桥油
- 空气过滤器
- 所有的润滑点
- 发电机 / 空调压缩机皮带、发电机、压缩机、惰轮、皮带轮（根据配置，如果配有）

如果未进行全面检查，可能导致发动机故障。

雪地驾驶

积雪会在原光滑地形、崎岖地形、障碍物的基础上增加更多地驾驶难度。车辆在积雪的路面行驶时，轮胎的抓地力会降低，制动距离加长，轮胎空转，滑行等。随着雨雪持续落在车辆上，积雪 / 覆冰会妨碍灯具的能见度，堵塞通风口，卡住散热器和风扇，干扰方向盘油门和制动的操作。积雪会覆盖路面，掩饰原本地形情况，障碍物，甚至会遮盖地形缺陷，如深坑、凹陷、不规则的道路边缘，禁止前往被积雪覆盖的不熟悉区域。禁止前往结冰的区域。

不建议任何雪地驾驶行为，如无法避免，始终保持高度警惕，减缓车速，不前往不熟悉的地区，频繁的使用制动减少制动力下降的程度。在雪地驾驶后清洁车辆及所有的移动部件（制动、转向、传动、开关、散热）上的积雪 / 覆冰，融化的积雪会在停车期间结冰，在下一次驾驶前检查时更加难以消除。

泥地驾驶

淤泥会在原光滑地形、崎岖地形、障碍物的基础上增加更多地驾驶难度。车辆在泥面行驶时，轮胎的抓地力会降低，制动距离加长，轮胎空转，滑行等。随着驾驶的进行，泥水会妨碍灯具的能见度，堵塞通风口，卡住散热器和风扇，干扰方向盘，油门和制动的操作。

沙漠地形

在沙地以及沙丘上行驶是另一种独特的体验，在得到充分了解这种地形的驾驶前请勿前往相关区域，本说明书会提供一些基础的沙地驾驶知识。

湿润、深厚的沙地或细沙地会使车辆失去牵引力并造成车辆打滑、掉落或停滞不前。如果出现这种情况，请寻找更加坚固的路面。再次建议最好是减速行驶并注意周围的情况。

在沙丘中驾驶时，建议为车辆配备天线类型的安全旗帜。这会使下一个沙丘上的其他人更加清楚地看到您的位置。如果看到前方出现安全旗帜，继续前进时保持谨慎。

山坡驾驶条件

当在山坡或斜坡上驾驶时，两件事特别重要：做好光滑路面或地形变化、有障碍物的准备，并将身体正确保持在车辆内部。如果爬坡或下坡时路面太过平滑或地面松动，车子可能会失去控制。如果高速翻越山坡顶部，你可能会没有时间为山的另一侧地形做准备。避免在斜坡上停车，当停车或驻车时，一定要将挡位切换至驻车档并启用电子驻车，尤其是在斜坡上，以避免翻滚。如果一定要在陡峭的斜坡上驻车时，将车轮在下坡的一侧用石块或其他合适的物体堵上。

上坡驾驶

按以下事项进行上坡驾驶：

- 目测山坡坡度，避免超过 22° 的陡坡。
- 切换档位至低速档。
- 垂直方向上坡，并维持稳定的速度。
- 保持双脚在脚踏板上，并握紧方向盘，避免失去平衡。
- 保持警惕并准备随时采取紧急措施。
- 如果你感觉到山坡越来越陡峭，失去前进的速度而难以继续上坡，执行“坡道驻车”并放弃此路线。
- 如果在上坡时车辆向后滑行，执行“坡道驻车”。

下坡驾驶

按以下事项进行下坡驾驶：

- 目测山坡坡度，避免超过 22° 的陡坡。
- 切换档位至低速档。
- 垂直方向下坡，并维持稳定的速度。
- 保持双脚在脚踏板上，并握紧方向盘，避免失去平衡。
- 适当的执行后制动进行减速。
- 切换车辆至 4 驱或开启 4 驱前差速锁止模式（同时短按后桥差速按键开启后桥差速锁止模式）能更好的操作车辆。

⚠警告
过高的下坡速度可能会引起车辆失控并导致严重受伤或死亡事故。当下坡骑行时要减慢速度。

翻越山坡

按以下事项进行翻越山坡：

- 保持低速翻越山坡，预留足够的时间对山另一侧的地形做好准备。

横穿山腰

横穿山腰是一种非常危险的驾驶类型，无论何时，如有可能，都应该避免走山腰。在陡峭的斜坡上走山腰会造成翻车。此外，光滑或不坚固的路面会造成不受控制的侧滑。避开所有会加剧车辆一侧高于另一侧现象的物体或洼地。

按以下事项进行横穿山腰：

- 切换档位至低速档并降低车速。
- 略向山体一侧转向以维持车辆方向。
- 如果车辆开始有侧翻的趋势，尽可能快的将前轮向下坡方向转向。

⚠警告
装载货物及运输储液器时须保持谨慎。走山腰时它们会向下坡方向施力，影响车辆的稳定性并增加翻车的风险。

坡道驻车

尽量避免在坡道上驻车，车辆可能在人员离开后滑落，并增加起步的难度。

按以下步骤进行坡道驻车：

- 保持车身在山坡垂直方向。
- 关闭发动机。
- 切换档位至驻车档，启用电子驻车系统。
- 在车轮下坡方向使用障碍物（如石块等）阻档车辆，避免滑行。

应避免在结冰、湿滑、被雪覆盖的坡道上驻车。

坡道转向（K 型转向）

车辆在爬坡过程中陷入困境必须掉头时，可使用“K 型转向”技巧脱离困境，掌握 K 型转向技巧的驾驶员在驾驶车辆过程中能增大车辆在坡道转向、倒车、掉头的成功率，最大限度规避掉因不正确转向使车辆侧翻或倾倒所带来的人员伤害。

按以下步骤进行坡道转向：

1. 释放油门，执行制动（踩下制动踏板）停稳车辆。
2. 右脚保持踩住制动踏板，将挡位切换至“R”倒车档。
3. 将方向盘向左打，并微抬右脚释放一部分制动。
4. 缓慢向 A 线路倒车，倒车过程中右脚始终带着刹车。
5. 当车身倒至与坡道垂直时（俯视视角），踩下制动踏板，
将挡位切换至“P”驻车挡并开启电子驻车，松开制动踏板。
6. 短按陡坡缓建按键，开启下坡辅助功能（等待仪表上指示灯亮起）。
7. 踩下制动踏板，短按“L”挡按键将挡位切换至低速挡，
方向盘向右打，抬右脚释放制动，缓踩油门踏板解除电子驻车，

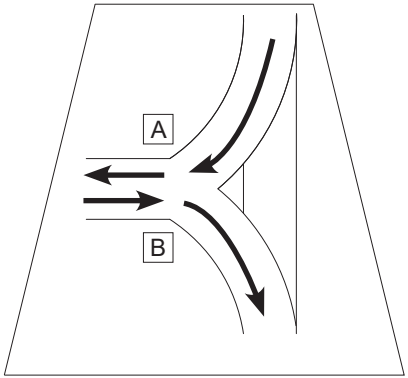

沿 B 线路下坡，利用发动机变速箱制动和下坡辅助功能，稳定车速，下坡过程中驾驶员需保持警惕，右脚应始终悬放在制动踏板上方，以备在必要时执行脚制动或点刹，直至车辆抵达平坦路面。

坡道下车

按以下事项进行坡道下车：

- 确保车辆挡位切换至 P 档并启用电子驻车系统，且发动机熄火。
- 如车辆倾斜，从上坡方向下车。
- 如车辆垂直，可从任意方向下车。

铺装路面驾驶

本车不适用于在铺装路面上操作，避免在铺装路面驾驶。

部分国家及地区禁止该类车型在铺装道路上驾驶，请先行确认您所在区域的法规，法规禁止区域请使用拖车，货车等方式在铺装路面上运载该车。

如无法避免铺装路面驾驶，按以下事项进行铺装路面驾驶：

- 降低车速并避免突然转向，加速或者制动。
- 观察铺装路面上的其他车辆，并尽量避免接近。
- 当需要横穿铺装路面时，经常性的左右观察道路两端是否有车辆接近。

拉运和牵引载货

您的车辆可以帮助你执行许多不同类型的轻度任务，范围包括除雪、拉木头或者搬运货物。这可能会改变车子的操控，为防止受伤，请依照本说明书和车身上的指导和警告进行操作。

一直遵守本车的载货限制要求，超载会使部件承重过度而引起故障。

载运货物

U10 PRO / U10 PRO HIGHLAND: 车辆的有限载重包括驾驶员、乘客、货物（包含拖挂）、附件储物及选装件的重量总和：749 kg / 727 kg

以下是一份合理的车辆总载重分布示例：

合理的车辆总载重示例				
车型	驾驶员和乘客	货箱载重（拖挂垂直载荷）	附件储物及选装件	车辆总载重
U10 PRO	240 kg	454 kg (56kg)	55 kg	749 kg
U10 PRO HIGHLAND	240 kg	454 kg (56 kg)	33 kg	727 kg

⚠警告
当总载荷超过 265 kg 时必须使用低速档。

U10 XL PRO / U10 XL PRO HIGHLAND：车辆的有限载重包括驾驶员、乘客、货物（包含拖挂）、附件储物及选装件的重量总和：732 kg / 575 kg

以下是一份合理的车辆总载重分布示例：

合理的车辆总载重示例				
车型	驾驶员和乘客	货箱载重（拖挂垂直载荷）	附件储物及选装件	车辆总载重
U10 XL PRO	480 kg	400 kg (56 kg)	12 kg	732 kg
U10 XL PRO HIGHLAND	480 kg	240 kg (56 kg)	15 kg	575 kg

⚠警告
当总载荷超过 265 kg 时必须使用低速档。

注意：在车辆总载重限制范围内用户可对负荷进行合理分配。

载运货物时车辆设定

如果车辆满载荷时，包括驾驶员、乘客、货物、附件以及拖车拖挂重量：

- 轮胎充气至最大胎压。
- 相应重新调整减震弹簧预载。
- 当货箱载运货物或拖拽拖车时将挡位置于 L 档（低速档）。

载货分布

本车设计为可载运或拖拽一定重量的载货，请确保：

- 阅读并理解警告标贴上提醒的载货分布警告信息。
- 不得超过规定重量。
- 载货重量应尽可能低
- 当在崎岖或是陡的地形上运载货物或拖运货物时，降低车速和减少货物以保持稳定的驾驶条件。

拉运或拖车

本车配有一个拖挂接口和绞盘（如果配有），便于拖车或拉运。

拉运载货

- 不得将货物附在防滚架上，这会引起车辆翻车，仅使用拖车或绞盘（如果配有）拉运货物。
- 用链条或绳索牵引载货，启动车辆前确保没有松弛并在牵引时保持拉力。

⚠警告
松弛会引起链条或绳索断裂和反弹，很可能会引起受伤事故。

- 当牵引载货时，请遵循车辆最大牵引力。
- 当拉运另一辆车时，请确保有人控制那辆被拖运的车辆，让被拖运的车辆能够制动或转向以防止车辆失控。
- 当牵引载货时应降低车速并缓慢转向以避免链条、扎带或绳索触及后轮。避免山坡和崎岖的地形，不得尝试在陡坡上操作，保留更大的制动距离，尤其是在倾斜的路面，小心不要滑行。
- 在使用绞盘（如果配有）拉运载货前，请参照绞盘使用说明书。

拖运载货

当车辆后方使用拖车时，请确保拖挂（如果配有）和车身上的是兼容的，确保拖车和本车是保持水平的。当拖挂故障时使用安全链条或绳索将拖车牢牢固定在车上。

不正确牵引拖车可能会引起失控，请遵循建议的最大牵引载荷和最大的拖挂载荷，确保在拖挂上至少有一些承重，遵循以下指导进行正确拖运和牵引货物：

⚠警告
车辆超载，不正确载运或牵引货物可能会改变车辆操控并可能引起失控或制动不稳定。

托载时一直使用低速档避免离合器磨损和皮带问题。

当拖运或牵引载货时应降低车速。

不得超过本车规定的载荷。

在操作本车之前所有载货必须确保牢牢固定，未牢牢固定的载货可能会移动并产生不稳定的操作条件，从而导致车辆失控。

- 当在崎岖或陡峭的地形上操作时，降低车速和减少货物以保持稳定的驾驶条件。
- 当车辆载重时，执行制动时要特别小心谨慎，要回避可能需要倒车下坡的地形或情形。

- 载重分布应尽可能低，过高的载货会提高车辆重心并形成不稳定的操作条件，当货物重心比较高时，应减少载货重量。
- 当偏离中心的载货无法居于中心时，请牢牢固定载货，操作时多加谨慎。
- 当负载超出货物区域时操作车辆，稳定性和可操作性可能会受到不利影响，引起机器发生翻滚。
- 运载货物的同时拖拽货物可能会造成不平衡的情况发生，增加车辆翻车的可能性。平衡载荷的比例，但是不要超过规定的载荷。
- 使用专为拖车制作的拖挂点和装备，不得超出建议的拖挂载重。
- 不建议使用链条、扎带、绳索或其他材料拖物体，因为这些可能会卷入后轮，导致车辆故障或人员受伤。
- 当拖车时，在一个水平面拖拽载货，车辆不得超过 16 Km/h，当在崎岖地形拖拽载货，转弯或上下坡时车辆速度不超过 8 Km/h。
- 当停车或驻车时，将车轮和拖车车轮可能会移动的一侧堵上。
- 断开负载的拖车时要多加小心，拖车或其载货可能会将你或他人推倒。

最大牵引力			
附件类型	**拖车允许载荷**	**拖车支架允许载荷**	**注意**
50 mm × 50 mm 拖挂球头支架（如果配有）	1134 kg	56 kg	包括拖车和拖车载荷

⚠警告

当拖车载荷接近 1134 kg 且行驶在平缓路面时，为了保证行车安全和减少车辆的损坏，请务必采取以下措施：

- 车辆空载。
- 将车辆切换至四驱模式或四驱前差速锁止模式（同时开启后桥差速锁止模式）。
- 降低车速至 9 mph (15 km/h) 以下。
- 使用低速档以增加牵引力和稳定性。

绞盘操作

您的车辆可能配备了绞盘，可以拉运一定重量和类型的负载。绞盘可用于车辆受困时自救，帮助解困其他车辆，移动倒落的树木，移除灌木等等。

在实际需要使用绞盘前，考虑练习操作和使用绞盘。

当车辆配备绞盘，或选装了绞盘附件时，请遵照本章节的安全警告，操作安全防范和指导说明：

绞盘安全警告

当车辆配备绞盘，或选装了绞盘附件时，请遵照以下安全警告：

- 阅读本说明书的所有内容。
- 不正确使用绞盘或未遵照本说明书中正确的绞盘指导，说明及警告操作绞盘，可能会导致严重的受伤或死亡事故。
- 不正确或缺乏绞盘保养维护会导致严重受伤或死亡事故。
- 操作绞盘时一直要保持身体，头发，衣服，首饰等远离绞盘绳索，导览器和挂钩。
- 一直要保持在车辆，绞盘，绞盘绳索以及负载一定区域周围没有人员，宠物以及干扰物。
- 操作绞盘时一直要穿戴护目镜和厚的手套。
- 操作绞盘时或之前，不得饮酒或服药。
- 不得允许 16 周岁以下儿童操作绞盘。
- 不得尝试通过移动车辆“猛拉”负载。
- 不得使用绞盘向上或向下，或向两侧形成锐角，这会动摇绞盘车辆并可能引起车辆毫无征兆的移动。
- 绞盘挂钩上配有绞盘牵引带，拉出或导入绞盘绳索时，不得用手抓住绞盘绳索前部的挂钩，而是抓住牵引带。

- 不得尝试绞盘负载超出绞盘额定功率。
- 当绞盘负载时不得触摸，推，拉或跨过绳索。
- 不得让绞盘绳索从手中穿过，即使穿戴了厚的手套。
- 当绞盘绳索负载时不得释放绞盘轮毂。
- 不得使用绞盘抬升或运输人员。
- 不得使用绞盘提升或悬浮竖直负载。
- 不得将挂钩完全收回至绞盘内。这会导致系统部件受损。
- 不得操作需维修或保养的绞盘或车辆。
- 当不使用车辆或绞盘时，一定要将车辆点火开关关闭，并收起遥控（如果配有），以防止疏忽或未经授权的使用。

绞盘操作安全防范

当车辆配备绞盘，或选装了绞盘附件时，请遵照以下必须遵照以下操作安全防范：

- 每次使用前务必检查绞盘和绞盘绳索。
- 一直尽可能将车辆前方的负载与绞盘对齐，应尽可能避免绞盘绳索与车辆中心线形成角度。如果使用绞盘时无法避免形成角度，请遵照以下防范措施：

A. 经常查看绞盘鼓轮，不得让绞盘绳索堆叠或集中在绞盘轮毂一端。在绞盘轮毂一段集中太多绞盘绳索会导致绞盘和绞盘绳索故障。

B. 如果发生堆叠的情况，应立即停止使用绞盘。按本说明书“绞盘绳索绕线指导”章节，在继续操作绞盘之前，重新均匀缠绕绞盘绳索。

- 使用绞盘时一直使用车辆驻车制动或驻车机构稳定车辆保持原位，必要时使用车轮轮挡。

- 确保绞盘轮毂上的绞盘绳索任何时候都至少保留五圈。缠绕的绳索提供摩擦力，让轮毂可以拉动绞盘绳索并移动负载。
- 不得在绞盘绳索上涂黄油或机油。这会引起绞盘绳索粘上杂物，缩短绞盘绳索使用寿命。
- 在绞盘使用过程中，绞盘电机和继电器可能会发热。当绞盘使用超过 45 秒，或操作过程中绞盘抛锚，应停止绞盘工作，再次使用之前让绞盘冷却 10 分钟以上时间。
- 发动机未启动运行时不得操作绞盘。发动机充电系统会帮助维持蓄电池电量。蓄电池储备的电量会因大量使用绞盘而快速消耗，导致启动系统无法工作。
- 操作绞盘时一定要时时关注周围情况，不得故意损坏树木等。

绞盘基础操作

- 当车辆配备绞盘，或选装了绞盘附件时，请遵照以下操作指导。在使用绞盘之前，阅读前述页中绞盘安全警告和绞盘操作安全防范。
- 在开始之前 - 请意识到每个绞盘使用情形都是独一无二的：
- 花时间考虑要使用绞盘达到什么样的目的。
- 缓慢并谨慎操作。
- 使用绞盘时不得匆忙着急。
- 一直留意周围情况。
- 如果达不到效果，您可能需要改变绞盘策略。
- 一直谨记绞盘力度很强大。有一些简单的情形您和您的绞盘将无法处理，发生这样的情况时，不要害怕，向其他人求助。

安全操作 - 驾驶安全

1. 在每次使用绞盘前，总是检查车辆，绞盘，绞盘绳索和绞盘控制器，看是否有任何损坏的迹象，或使用之前是否有需要修理或更换的配件。当绞盘正被用于（或之前被用于）抬起一个附件犁组件时，应尤其注意首个 3 英尺（1 米）长度的绞盘绳索，如有任何磨损或损坏应立即更换绞盘绳索。
2. 使用绞盘时应一直执行车辆驻车制动或驻车机构将车辆固定在适当的位置。必要时使用车轮轮挡。
3. 释放绞盘轮毂并拉出必要长度的绞盘绳索。处理挂钩时一定要使用挂钩拉带。不得将挂钩拉带从挂钩中移除。

注意：任何时候都要保证绞盘轮毂上至少保留五圈绞盘绳索。缠绕的绞盘绳索提供的摩擦力让轮毂能拉动绞盘绳索并移动负载。

4. 将挂钩附在负载上，或使用拖车拉带或链条将负载缚在绞盘挂钩上。不得将绞盘绳索挂回自身身上，这会损坏绞盘绳索并导致绳索故障。

⚠警告：不得使用“急救带”用于绞盘操作。急救带设计是可伸缩的，当拉带或绞盘绳索断裂，可释放过大的力量并导致严重的受伤或死亡事故。仅使用未受损的不可伸缩的绑树带或链条。

5. 重新启动绞盘轮毂。
6. 缓慢拉紧松弛的绞盘绳索直到拉紧，然后停止并遵照以下“绞盘阻尼”的指导以确保安全操作：

A. 为了吸收因绞盘绳索故障而释放的力量，放置一个阻尼在绞盘绳索长度的中心点上。阻尼可以是厚重的外套，防水布，或者其他软的，厚实的物体。使用绞盘时，如果绞盘绳索断裂，阻尼可吸收较多其所释放出的力量，如果没有可用的物体，树枝也能作为阻尼使用。

B. 将阻尼放置在绞盘绳索中心的位置。

C. 拉的距离较长时，可能有必要停止绞盘工作以便将阻尼重新定位在绞盘绳索的中间位置。在重新定位阻尼位置时务必松弛绞盘绳索的张力。

D. 绞盘操作时，尽可能避免与绞盘绳索在一条直线方向，同时不得允许任何其他人站在绞盘绳索旁边或直线方向。

1. 当工作已完成或负载不再需要绞盘帮助便可移开时，立即停止使用绞盘。
2. 解开绞盘挂钩，然后按本说明书指导重新将绞盘绳索缠绕回绞盘轮毂上。

车辆解困方法

车辆自我解困：

A. 释放绞盘轮毂并拉出必要长度的绞盘绳索。

B. 在可能的情况下，选择一个尽可能近的锚点让绞盘绳索对齐车辆中心线。这会帮助绞盘绳索自动收线并减少导缆器上的负载。

C. 将绞盘挂钩附在锚点上。

注意：当借力树木来解困车辆时，操作绞盘时使用绑树带来避免损坏树木。尖锐的绳索和链条会损坏甚至损毁树木，一直要尊重环境。

D. 重新启动绞盘轮毂。

E. 用绞盘缓慢拉紧松弛的绞盘绳索，然后使用阻尼。

F. 换至最低挡以便朝绞盘方向推进车辆。

G. 小心同时使用绞盘动力和油门用以解困车辆。

注意：同时使用车辆油门和绞盘会产生风险，这是可选的。如果对操作能力没有把握，请将车辆挂至空挡并仅使用绞盘。

H. 当受困的车辆能自行推进自身而不再需要绞盘帮助时，应立即停止使用绞盘。

I. 解开绞盘挂钩，然后按本说明书指导重新均匀缠绕绳索至轮毂上。

注意：装绞盘的车辆唯一能移动并使用绞盘是在解救自身的情况下。装绞盘的车辆不得通过移动“冲击负载”绞盘绳索，试图恢复另一辆受困的车辆。更多信息请见本说明书“绞盘冲击负载”章节。

解困其他辆车：

A. 释放绞盘轮毂并拉出必要长度的绳索。

B. 绞盘挂钩附在车辆上。在可能的情况下，在受困的车辆上选择一个尽可能近的锚点让绞盘绳索对齐绞盘车辆中心线。这会帮助绞盘绳索自动收线并减少导缆器上的负载。

注意：不得将绞盘挂钩附在悬挂部件，保护罩，保险杠或货架上，可能会导致车辆损坏。一直将挂钩附在车架最强壮部位或拖挂上。

C. 重新启动绞盘轮毂。

D. 用绞盘缓慢拉紧松弛的绞盘绳索，然后使用阻尼。

E. 受困车辆换至最低挡以便朝绞盘方向推进车辆。

F. 小心使用绞盘动力和受困车辆油门用以解困车辆。

G. 当受困车辆能推进自身而无需绞盘帮助时，立即停止使用绞盘。

H. 解开绞盘挂钩，依照本说明书指导将绳索重新均匀缠绕至绞盘轮毂上。

绞盘绳索保养

在每次使用之前一定要检查绞盘绳索是否有磨损或扭结，不得使用受损的绞盘绳索。遵照以下检查和使用指导：

如果车辆配备了钢丝绳材质的绞盘绳索，一旦绳索发生扭结，变形或弯曲是永久性的，非常严重的受损。发生这种情况应立即停止继续使用绞盘绳索。

扭结的钢丝绞盘绳索“拉直”后，即使看起来还可以使用，但是绳索已经永久严重受损，无法继续达到其额定负载，这种情况应立即停止使用绞盘绳索。

合成纤维材质绞盘绳索应检查是否有磨损迹象。如发现磨损应立即更换绳索。这种情况下应立即停止继续使用绞盘绳索。

当绞盘绳索纤维有熔融情况时应更换合成纤维绞盘绳索。合成纤维绳索受损部位会出现变硬，并表现出比较光滑。这种情况应立即停止使用绞盘绳索。

不得使用普通聚合物绳索替代合成纤维绞盘绳索。仅使用专为绞盘使用而实际的绞盘专用绳索。

不得在钢丝绞盘绳索上涂抹黄油或机油，这会引起绳索吸附碎屑缩短绳索的使用寿命。

不得操作挂钩或栓有故障的绞盘，一定要在使用绞盘之前更换损坏的部件。

警告：出现受损迹象时应第一时间更换绞盘绳索和部件以防止因故障导致严重受伤或死亡事故。

绞盘绳索自动收线指导

绞盘使用完成后，尤其当绞盘成角度，可能有必要在绞盘轮毂上重新均匀缠绕绞盘绳索。这样可降低绞盘绳索“挤入”低层绳索之间的几率。完成这项工作您还需要一位助手：

A. 释放绞盘轮毂。

B. 将不均匀缠绕在绞盘轮毂上的绞盘绳索拉出。

C. 重新启动绞盘轮毂。

D. 让助手紧紧拉住绞盘绳索挂钩拉带，达到将近 100lbs.（45kg）张力。

E. 缓慢用绞盘收紧绳索，同时助手移动绞盘绳索末端，朝前水平方向将绳索均匀分布至绞盘轮毂上。

绞盘“冲击负载”

绞盘（如果配有）是设计并经测试承受操作静止车辆时所产生的负载。一定记住绞盘，绞盘绳索和部件非设计用于冲击负载的。请遵照以下指导：

不得尝试用绞盘“急拉”负载。例如，不得通过移动绞盘车辆来拉绞盘绳索松弛处以试图移动物体。这是一个危险的行为会产生高负载而超出部件的承受强度。即使是缓慢移动车辆也会产生大的冲击负载，会引起故障事故。

不得快速重复开启和关闭绞盘。这是一种冲击负载的方式，会把过大的负载增加至绞盘部件，绞盘绳索上，并对电机和继电器组件造成过热。

不得使用绞盘牵引车辆或其他物体。使用绞盘牵引会产生冲击负载，即使是低速牵引。用绞盘牵引，牵引力位置会在车辆的高处，这会引起车辆不稳定并可能发生事故。

操作绞盘时不得使用急救带，这是一种冲击负载的方式。急救带设计有可伸缩，能储存能量。当发生故障时储存在急救带中的能量会释放出来，会让事故更加危险。同样，不得将松紧带“橡皮绳”用于绞盘操作。

不得使用绞盘将车辆系在拖车下或其他运输装置上，这是一种冲击负载的行驶，会损坏绞盘部件，绞盘绳索，或其他运输装置。

维修保养

仔细地定期保养将帮助车辆保持最安全最可靠的状态。在维修保养计划表中有对重要部件检查、调节和润滑进行详细说明。

检查、清洁、润滑、调节并更换必要的部件，当检查显示需要更换零部件时，请确保使用来自经销商处的原厂正版部件。

⚠注意
定期维修和调整是至关重要的，如果您不熟悉维修和调整的程序，请联系有资质的经销商进行专业的维修保养。

在寒冷天气操作时，请多加注意发动机机油液面，机油液面上升时表明在油底壳或曲轴箱里存在污染物，当机油液面开始上升时应立即更换机油。监测机油液面，如果持续上升，暂停使用车辆并排查原因，或者送至经销商处进行检查。

恶劣使用定义

CFMOTO 通过以下定义车辆为恶劣条件下使用：

- 经常浸在在泥潭、水或沙地中。
- 竞赛或类似竞赛使用高转速。
- 长时期低速，运载重货。
- 长时间发动机怠速。
- 寒冷天气频繁短距离操作。
- 车辆用于商业操作。

如果您的车辆使用匹配以上定义的任何一条，将缩短 50% 保养间隔。

保养

⚠警告

不正确地执行标记为‘■’的维修保养程序则会导致部件故障并导致严重受伤或死亡事故，请让经授权的经销商进行维修保养。

推荐润滑

按维修保养表计划列明的保养间隔检查所有部件。没有列在计划表里的项目应按常规润滑间隔进行润滑。

润滑表的关键事项

- 在恶劣条件下使用后，如潮湿或满是灰尘的条件下，应更加频繁的更换润滑油。
- 在枢轴点上使用全季润滑脂。
- 每 500 英里 （900Km），长时间存储前，高压水洗后或者淹没传动系统后，都要进行润滑。

项目	规格参数	方法
发动机机油	SAE 5W-40 / SAE 0W-40 “SP”及以上级全合成	拧开，清洁，插入并取出油标尺，检查油位。
变速箱机油	SAE 75W-90 GL-5	从观察窗口目视油位是否处于上下限之间 （详见变速箱机油油位检查）
制动液	DOT4	保持最高和最低刻度之间
前桥齿轮油	SAE 80W-90 GL-5	机油容量：250mL
枢轴点润滑油脂	全季油脂	油脂枪 - 泵进油脂直到从加油点轻微溢出

驾驶前保养清单

驾驶车辆前执行以下检查项。

项目		驾驶前保养项			备注
		小时	日程	里程	
■	转向系统	-	驾驶前	-	目测，测试，或者检查部件。 有要求时进行调节或者安排维修计划。
■	油门回位	-	驾驶前	-	
	前悬挂和轴	-	驾驶前	-	
	后悬挂和轴		驾驶前		
	轮胎	-	驾驶前	-	
	制动液液位	-	驾驶前	-	
	脚踏板功能	-	驾驶前	-	
	制动系统功能	-	驾驶前	-	
	车轮 / 紧固件	-	驾驶前	-	
	发动机机油油位	-	驾驶前	-	

▶ = 恶劣使用项，车辆经恶劣使用时缩短 50% 车辆保养时间间隔

■ = 须经过授权的经销商执行维修的部件或系统

● = 排放相关的部件，须经过授权的经销商执行该部件或系统相关的修理。

项目		驾驶前保养项			备注
		小时	日程	里程	
►	空滤器滤芯 / 空滤器和连接	-	驾驶前	-	目测，脏了更换滤芯。
►	空滤器沉积物管	-	驾驶前	-	检查，如果沉积物可见，清洁管路，空滤器，并更换空滤器滤芯。
►	CVT 沉积物管	-	驾驶前	-	检查，如果沉积物可见，排出 / 清洁 CVT 或者请经销商进行维修。
►	大灯对准 / 普通照明及转向灯（如果配有）	-	驾驶前	-	检查，有必要时调节或者更换灯具。
►	散热器	-	驾驶前	-	检查表面是否有泥土或者杂物堵住进气，必要时进行表面清洁。

► = 恶劣使用项，车辆经恶劣使用时缩短 50% 车辆保养时间间隔

■ = 须经过授权的经销商执行维修的部件或系统

● = 排放相关的部件，须经过授权的经销商执行该部件或系统相关的修理。

磨合期维修保养清单

在 20 小时或规定里程间隔到期时进行以下维修保养项，以先到者为准。

项目		磨合期保养（取最先到期项）			备注
		小时	日程	里程	
	常规润滑	每 20 小时	-	500Km	润滑所有油脂点，加油嘴，线缆等。
	发动机机油 / 机油滤清器	每 20 小时	-	500Km	更换机油及机油滤清器。
►	发动机空滤器滤芯	每 20 小时	-	500Km	检查，脏了更换；不得水洗。
	前桥桥油	每 20 小时		500Km	检查油位，检测是否漏油。
	冷却液	每 20 小时	-	500Km	检查液位，检测是否漏夜。
	变速箱机油	每 20 小时	-	500Km	更换机油
	发动机油管，垫片和密封件	每 20 小时	-	500Km	检查泄漏情况。
► ■	发电机 / 空调压缩机皮带、发电机、压缩机、惰轮、皮带轮（根据配置，如果配有）	-	-	-	如遭受恶劣使用时，需检查，必要时更换。

► = 恶劣使用项，车辆经恶劣使用时缩短 50% 车辆保养时间间隔

■ = 须经过授权的经销商执行维修的部件或系统

● = 排放相关的部件，须经过授权的经销商执行该部件或系统相关的修理。

项目		磨合期保养（取最先到期项）			备注
		小时	日程	里程	
►	制动片 / 制动盘	每 20 小时	-	500Km	检查制动片和制动盘厚度
	蓄电池	每 20 小时	-	500Km	检查端子，清洁，必要时测试蓄电池情况
■	怠速情况	每 20 小时	-	500Km	检查适合的转速，如不符参数或不稳定，请联系经销商维修。
■	转向 / 车轮校准	每 20 小时	-	500Km	检查转向系统，有必要时联系经销商进行车轮校准。
►	脚制动	每 20 小时	-	500Km	检查功能，有必要时调节。
■	桥体、等速半轴，传动轴	每 20 小时	-	500Km	检查是否漏油。

► = 恶劣使用项，车辆经恶劣使用时缩短 50% 车辆保养时间间隔

■ = 须经过授权的经销商执行维修的部件或系统

● = 排放相关的部件，须经过授权的经销商执行该部件或系统相关的修理。

定期保养计划

20 小时磨合期后，按维修保养计划间隔执行保养，取最先到期项。

项目		磨合后保养（取最先到期项）			备注
		小时	日程	里程	
►	制动片 / 制动盘	每 20 小时	每月	500Km	检查制动片和制动盘厚度。
	蓄电池	每 20 小时	-	500Km	检查终端。清洁，必要时测试蓄电池情况。
►	空滤器滤芯	每 20 小时			务必骑行前检查，如遭受恶劣使用则检查更加频繁 , 脏了及时更换，不得清洁。
		每 100 小时	每 1 年	1500Km	更换空滤器滤芯
►	CVT 进气口滤网	每 20 小时			清洁滤网，如遭受恶劣使用则检查更加频繁。必要时更换滤网。
►	常规润滑	每 50 小时	每 3 月	750Km	润滑所有配件，加油点，线缆等
►	空调主机及滤网	每 50 小时	每 3 月	750Km	用干净的自来水冲洗清洁或使用低压气枪进行除尘。如在恶劣工况下行驶后应立即进行清洗和除尘。

► = 恶劣使用项，车辆经恶劣使用时缩短 50% 车辆保养时间间隔

■ = 须经过授权的经销商执行维修的部件或系统

● = 排放相关的部件，须经过授权的经销商执行该部件或系统相关的修理。

项目		磨合期后保养（取最先到期项）			备注
		小时	日程	里程	
►	前桥油	每 100 小时	每 1 年	3000Km	检查油位，如果小时或距离读数没到，则每年更换。
►	发动机机油 / 机油滤清器	每 100 小时	每 1 年	3000Km	检查颜色变化，如果脏了则更换。如果小时或距离间隔没到则每年更换。
	冷却系统	每 100 小时	每 1 年	1500Km	每年进行压力测漏
► ■	发电机 / 空调压缩机皮带、发电机、压缩机、惰轮、皮带轮（根据配置，如果配有）	-	-	-	如遭受恶劣使用时，需检查，必要时更换。

► = 恶劣使用项，车辆经恶劣使用时缩短 50% 车辆保养时间间隔

■ = 须经过授权的经销商执行维修的部件或系统

● = 排放相关的部件，须经过授权的经销商执行该部件或系统相关的修理。

项目		磨合期后保养（取最先到期项）			备注
		小时	日程	里程	
▶	散热器	每 50 小时	每 6 月	750Km	检测，清洁外部表面。如果遭受恶劣使用则须清洁更加频繁。
■	转向系统	每 50 小时	每 6 月	750Km	检查，润滑
▶	前悬挂	每 50 小时	每 6 月	750Km	润滑，检查紧固件
▶	后悬挂	每 50 小时	每 6 月	750Km	润滑，检查紧固件

▶ = 恶劣使用项，车辆经恶劣使用时缩短 50% 车辆保养时间间隔

■ = 须经过授权的经销商执行维修的部件或系统

● = 排放相关的部件，须经过授权的经销商执行该部件或系统相关的修理。

项目		磨合期后保养（取最先到期项）			备注
		小时	日程	里程	
► ■	CVT 传动皮带	每 50 小时	每 6 月	1500Km	检查，有必要时更换，联系经销商维修保养
► ■	CVT 主动和从动轮	每 50 小时	每 6 月	1500Km	清洁并检查滑轮，更换磨损件，联系经销商维修保养
	燃油滤芯和燃油管	每 100 小时	每 2 年	3000Km	检查线路情况，每四年更换滤芯和高压燃油管
	冷却管	每 100 小时	-	1500Km	检查布线和情况

► = 恶劣使用项，车辆经恶劣使用时缩短 50% 车辆保养时间间隔

■ = 须经过授权的经销商执行维修的部件或系统

● = 排放相关的部件，须经过授权的经销商执行该部件或系统相关的修理。

项目		磨合期后保养（取最先到期项）			备注
		小时	日程	里程	
●	燃油系统	每 100 小时	每 1 年	750Km	检查燃油箱，油箱盖，燃油泵和燃油泵继电器
	火花塞	每 200 小时	每 2 年	6000Km	检查，如果磨损或污染了须更换
■	发动机安装支架（悬置）	每 100 小时	每 1 年	3000Km	检查情况
	排气管和火花收集器	每 100 小时	每 1 年	3000Km	检查，清洁火花收集器
►	电路，保险丝 , 接头，继电器和线缆	每 100 小时	每 1 年	1500Km	检查线路磨损，安全，对接触水，泥等接头使用必要的非传导性油脂

► = 恶劣使用项，车辆经恶劣使用时缩短 50% 车辆保养时间间隔

■ = 须经过授权的经销商执行维修的部件或系统

● = 排放相关的部件，须经过授权的经销商执行该部件或系统相关的修理。

项目		磨合期后保养（取最先到期项）			备注
		小时	日程	里程	
► ■	车辆轴承	每 100 小时	每 1 年	3000Km	检查是否有噪音和松动，有必要时更换
►	安全带	每 100 小时	每 1 年	3000Km	目测安全带并测试锁闩。如果经受恶劣使用则需更加频繁清洁锁闩机构，有必要时更换。
►	变速箱机油 / 后桥油	每 200 小时	每 2 年	6000Km	检查油位，如果脏了则更换。如果小时或距离间隔没到则每两年更换。
	冷却液	每 200 小时	每 2 年	6000Km	如果小时或距离间隔没到，则每每两年更换冷却液。

► = 恶劣使用项，车辆经恶劣使用时缩短 50% 车辆保养时间间隔

■ = 须经过授权的经销商执行维修的部件或系统

● = 排放相关的部件，须经过授权的经销商执行该部件或系统相关的修理。

项目		磨合期后保养（取最先到期项）			备注
		小时	日程	里程	
►	制动液	每 200 小时	每 2 年	6000Km	检查制动液颜色变化，每每两年更换制动液。
	怠速情况	-	每 1 年	-	检查转速是否正确，如果不符合参数或不稳定，联系经销商维修保养
■	转向 / 车轮校准	-	每 1 年	-	检查转向系统，如果要求转向配件或车轮校准，请联系经销商维修保养
►	脚制动高度	-	每 1 年	-	检查，有必要时调节高度

► = 恶劣使用项，车辆经恶劣使用时缩短 50% 车辆保养时间间隔

■ = 须经过授权的经销商执行维修的部件或系统

● = 排放相关的部件，须经过授权的经销商执行该部件或系统相关的修理。

检查和维修保养记录

检查和维修保养记录	依照本维修保养计划表进行维修保养					
检查次序	1	2	3	4	5	6
日期						
里程						
经销商签字盖章						

检查和维修保养记录	依照本维修保养计划表进行维修保养					
检查次序	7	8	9	10	11	12
日期						
里程						
经销商签字盖章						

维修保养程序

空滤器

依据维修保养计划表的间隔时间对空滤器进行检查和更换，如果车辆在灰尘非常多或非常潮湿的区域使用，应经常对空滤器滤芯进行检查，必要时进行更换。每次保养空滤器时，应检查空滤器进气口是否有堵塞物或碎片，检查与节气门阀体相连接的空滤器出气管是否完全密封，检查所有配件是安全的，避免未经过滤的空气进入发动机的可能性。

空滤器外壳检查

空滤器底部有一个检查管，如果在这个检查管里可见灰尘或水，清空这个软管并彻底清洁空滤器。如果车子被淹没过，请联系当地经销商检测发动机曲轴箱内是否进水。

⚠注意
如果在空滤器里出现大量的水，请让经销商检测发动机曲轴箱是否进水。

空滤器保养

1. U10 PRO / U10 PRO HIGHLAND 拆下副坐垫组件，U10 XL PRO / U10 XL PRO HIGHLAND 拆下右后副坐垫组件（详见车辆特征章节）。
2. 拆下主坐垫右下挡板 1；
3. 松开卡扣 2 并拆除空滤器上壳体 3。
4. 拆下空滤器滤芯 4。
5. 检查滤芯并确保可再使用，轻轻地刷掉上面积攒的灰尘。如有必要，则安装新的滤芯。
6. 安装空滤器上壳体 3，确保空滤器上壳体正确安装并正确密封。
7. 扣上卡扣 2，安装主坐垫右下挡板 1，安装副坐垫组件或右后副坐垫组件。

⚠注意
请勿尝试用水清洗滤芯。

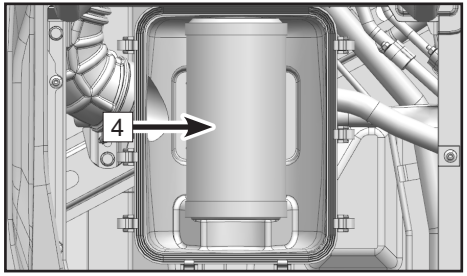

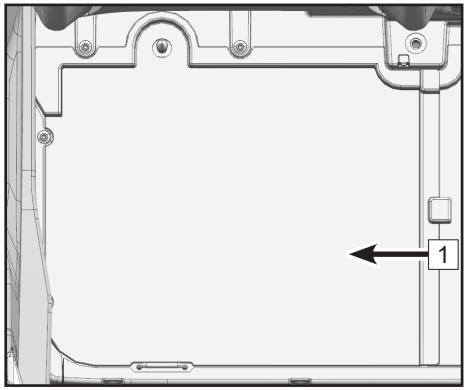

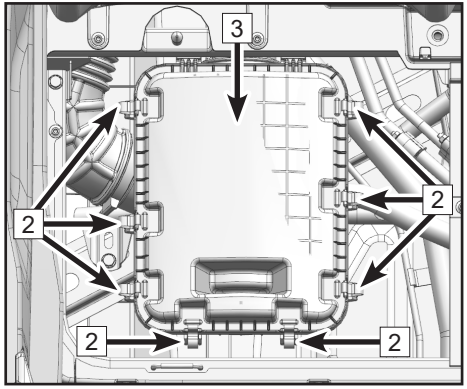

在车辆被淹没后干燥空滤器壳体

如果水进入空滤器壳体，应排出空滤器壳体内的水，并拆除空滤器，全面干燥零部件，纸质滤芯不得使用高压空气进行清理。如果车辆存在性能问题，请联系经销商。

⚠警示
在没有空滤器滤芯时不得操作发动机，未经过滤的空气进入发动机会引起发动机磨损和损坏，驾驶时不带空滤器会降低性能并导致发动机过热。 如果水渗入空滤器壳体并进入发动机则会导致大的发动机故障，如果您的车辆被淹没或在漫过脚踏位置的水里存放过，请让您的经销商立即对车辆进行维修保养。在启动发动机之前先联系经销商进行维修是非常重要的，因为水可能会渗入空滤器并进入发动机。

发动机

一直遵循维修保养计划表的保养间隔检查并更换发动机机油，在恶劣条件下使用时发动机机油更换应更加频繁。

发动机机油油位检查

将车辆放在平坦的位置，按以下步骤检查机油油位：

1. 将车辆放在平坦的地面上并驻车。
2. 启动发动机并允许怠速 (20~30) 秒，停止发动机。
3. 等待几分钟以便发动机机油回位到曲轴箱。
4. 短按“START/STOP”按键接通车辆电源，升起后货箱（操作方法详见辅助控件 - 货斗开关）。
5. 拔出机油标尺 1 并用干净的布擦干。
6. 将机油标尺 1 重新插回机油标尺孔内，使机油标尺上部端面与标尺孔端面贴合（见 A 处）。
7. 拔出机油标尺 1 检查油位是否处于上限线 (MAX) 与下限线 (MIN) 之间。
8. 如果发动机机油油位低于下限线 (MIN)，使用漏斗添加推荐的机油至上限线 (MAX)（重复第 6-7 步骤检查油位）。
9. 确认油位合适后，将机油标尺 1 插回到机油标尺孔内，插到位（见 A 处）。检查有无机油滴落，如有，使用干净的抹布擦拭
10. 降下后货箱，短按“START/STOP”按键关闭车辆电源。

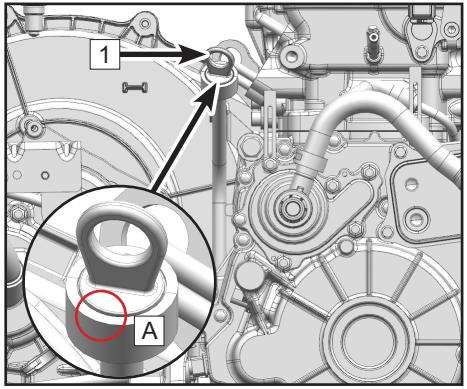

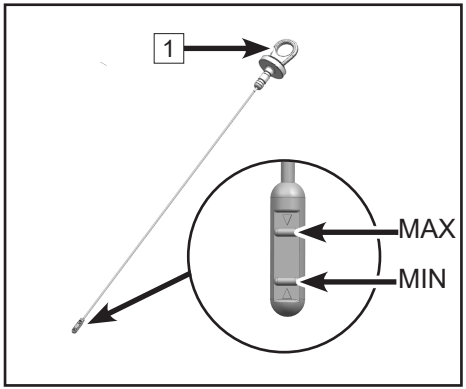

更换曲轴箱机油及机油滤清器

1. 将车辆放在平坦的地面上并驻车。

2. 启动发动机并等待热机（2-3）分钟，彻底关闭发动机。

3. 在发动机放油口下方，放置一个足够大的机油盆以便收集使用过的机油（包括拆下机油滤清器 2 后流出的机油）。

4. 拔出机油标尺并擦拭干净，放置在干净的操作台上。

5. 拆下磁性放油螺栓及垫圈 1（位于车辆后方底部），进行放油。

6. 短按“START/STOP”按键接通车辆电源，升起后货箱（操作方法详见辅助控件 - 货斗开关），下机油滤清器总成 2。

7. 确认曲轴箱机油已放干净。

8. 取新的机油滤清器总成（附带 O 形密封圈），在其 O 形密封圈上涂抹一层新鲜的发动机机油，使其润滑。

9. 安装机油滤清器，并按规定扭矩紧固。

机油滤清器紧固扭矩：17N•m

10. 清洁磁性放油螺栓吸附的碎屑及污垢，如垫圈损坏请更换新的垫圈；

11. 安装磁性放油螺栓及垫圈 1。

磁性放油螺栓紧固扭矩：25 N•m

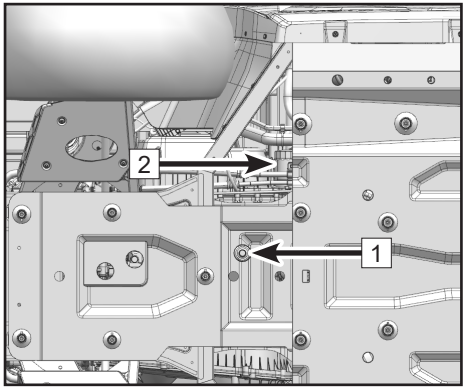

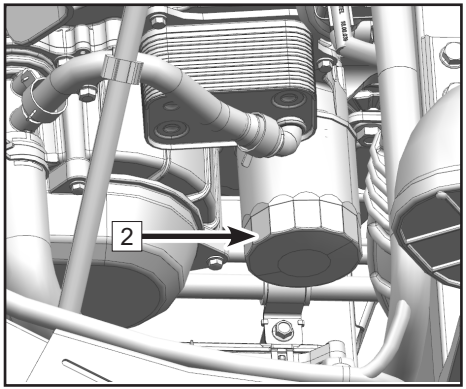

12. 用清洁干燥的抹布擦拭磁性放油螺栓及机油滤清器附近区域。
13. 使用漏斗从机油标尺安装孔 A 处添加推荐的机油至规定的油位。
14. 将机油标尺 3 重新插回机油标尺孔内，使机油标尺上部端面与标尺孔端面贴合（见 B 处）。
15. 拔出机油标尺 3 检查油位是否处于上限线 (MAX) 与下限线 (MIN) 之间，并根据此信息调整机油量，直至机油油位处于上限线 (MAX)。

⚠注意
机油过多或过少均会对发动机的正常运行造成影响，请确保机油在一个合适的量。

16. 将机油标尺 3 插回到机油标尺孔内，插到位（见 B 处）。
17. 确认车辆仍处于驻车状态，然后原地启动车辆，降下后货箱（操作方法详见辅助控件 - 货斗开关）并怠速 30 秒。
18. 熄火后检查发动机是否有漏油情况，如发现漏油等情况请联系您的经销商。

⚠警告
更换机油时车辆必须熄火且保持在驻车状态，避免人员伤亡。

19. 正确处理废旧机油及废旧滤清器。

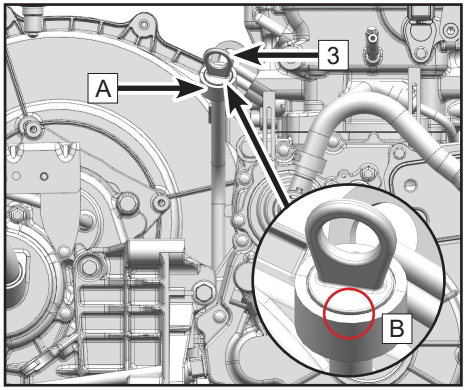

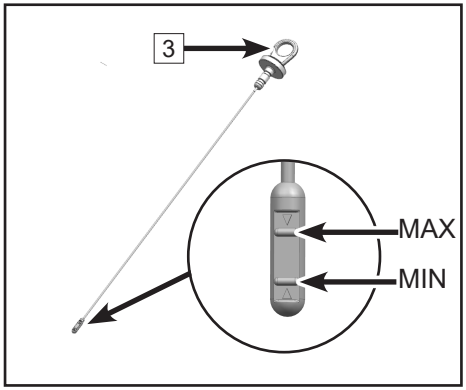

变速箱机油油位检查

由于设计原因，变速箱与后桥共用一个箱体。

1. 将车辆停在水平地面上并驻车。

2. 在合适的位置，使用千斤顶顶起车辆。

3. 从观察窗口1处，检查机油油位是否处于A区域。

4. 如果油位低于A区域时，短按“START/STOP”按键接通车辆电源，升起后货箱（操作方法详见辅助控件 - 货斗开关），拧开机油盖2，使用漏斗补加推荐的机油至A区域。

5. 拧紧机油盖2，检查有无机油滴落，如有，使用干净的抹布擦拭。

6. 降下后货箱，短按“START/STOP”按键关闭车辆电源。

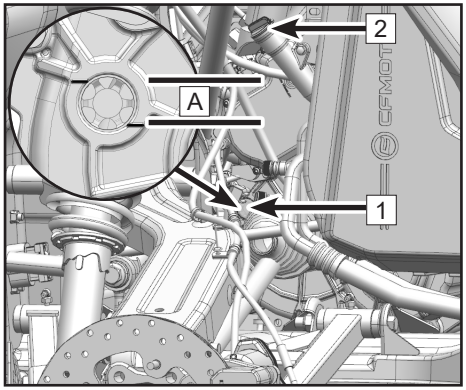

变速箱机油更换

1. 更换变速箱机油之前，确保将车辆停在水平地面上并驻车。
2. 应在变速箱热态下更换机油（最佳条件：变速箱为预热状态）。

⚠警告
如果车辆行驶过，变速箱机油的温度可能非常高，应做好防护措施，避免烫伤。

3. 在变速箱放油口下放置机油盆以便收集使用过的机油。
4. 拧开机油盖并擦拭干净。
5. 拆下磁性放油螺栓及垫圈 1（位于车辆后方底部）进行放油。
6. 确认机油已放干净；
7. 清洁磁性放油螺栓吸附的碎屑及污垢，如垫圈损坏请更换新的垫圈；
8. 安装磁性放油螺栓及垫圈 1，并按规定扭矩紧固磁性放油螺栓及垫圈；

磁性放油螺栓紧固扭矩： 25 N•m

9. 检查有无机油滴落，如有，使用干净的抹布擦拭油渍区域。

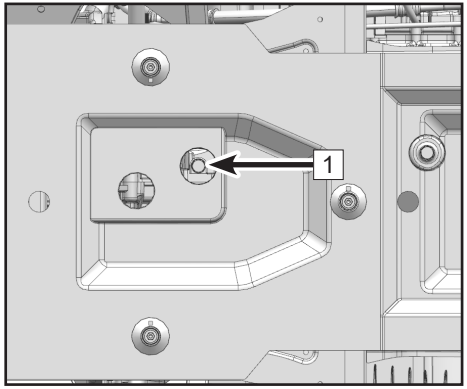

发动机怠速

本车装配电子燃油喷射系统。不允许消费者自行调节发动机怠速。节气门阀体是燃油系统一个很重要的部件，要求进行专业的调节，发动机怠速在出厂前已经调节好。如果干扰设置，会导致发动机性能减弱或发动机故障。检查发动机怠速稳定性，有必要时联系经销商进行维修保养。发生任何不正常的发动机怠速情况时请联系您的经销商。

注意

发动机怠速：1200 rpm ±50 rpm

前桥

在操作车辆前必须检查前后桥是否有漏油情况，如果发现漏油，请联系经销商对车辆进行检查和修理。

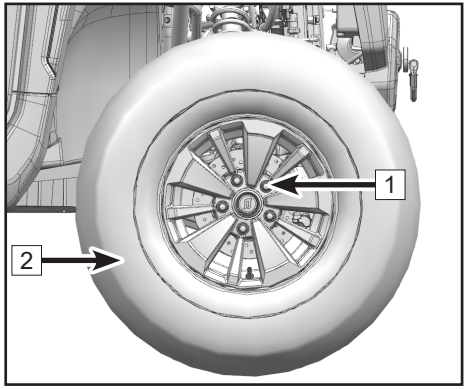

前桥机油油位检查

由于桥体设计原因，桥油油位无法从加油口观察；

放出桥油并加注规定容量的桥油至桥体内。

前桥机油更换

1. 将车辆放置在水平地面上并驻车，彻底关闭发动机。
2. 在前桥下方放置机油盆以便收集使用过的机油。
3. 在车辆合适位置，使用千斤顶将车辆顶起来。
4. 拆下 5 颗车轮紧固螺母 1，拆下右前车轮 2。
5. 拆下加油螺栓 3 和在前桥底部的磁性放油螺栓及垫圈 4 并排出桥油；
6. 待桥油排净，安装放油螺栓 4 并拧紧至规定扭矩。

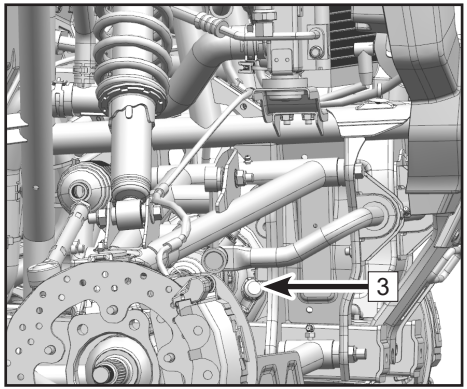

放油螺栓紧固扭矩：25N•m

7. 添加桥油

桥油容量：0.25 L

8. 安装加油螺栓并拧紧至规定扭矩。

加油螺栓拧紧扭矩：25N•m

9. 装上右前车轮 2，用套筒先预紧 5 颗车轮螺母 1，然后对角打紧，并按规定扭矩紧固车轮螺母 1。

车轮紧固螺母扭矩：110N•m~120N•m

10. 检查前桥是否漏油，如果发现漏油，检查原因。

⚠警示
添加桥油时防止异物掉入桥体内

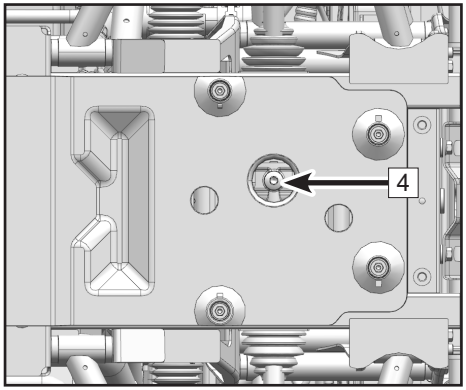

前、后等速半轴

前、后等速半轴密封罩

驾驶前，检查前、后等速半轴密封罩1是否有破洞或者磨损，如果发现任何破损，请联系您的经销商进行维修。

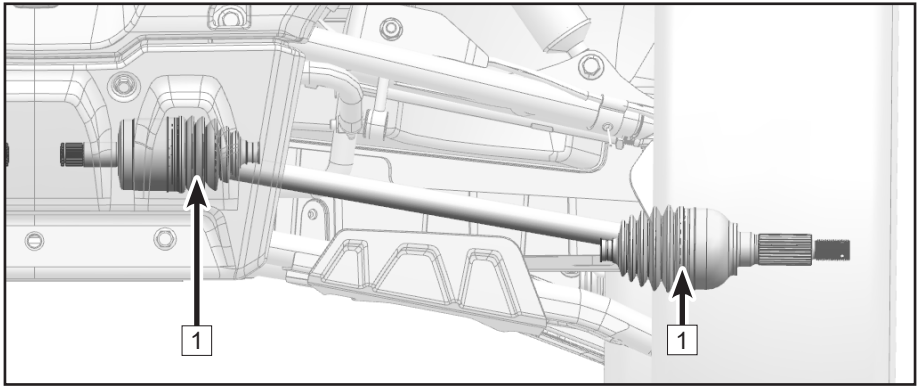

冷却系统

检查膨胀箱冷却液液位

1. 将车辆放置在水平地面上并驻车。

2. 如果发动机运行过，待发动机完全冷却后再检查膨胀箱冷却液液位，因为冷却液液位会因发动机温度而变化。

3. 脱开 5 个蘑菇头A，抓住前中面板1前部，沿车头方向向前脱开左、右各 4 个卡扣B，拆下前中面板1。

4. 检查膨胀箱冷却液液位是否在上限线（MAX）和下限线（MIN）之间。

5. 如果冷却液在下限线（MIN）或低于下限线（MIN）时，拧开膨胀箱盖，添加冷却液至上限线（MAX），拧紧膨胀箱盖，并重新装上前中面板1。

⚠警示
如果水位增加，请尽快联系您的经销商检查冷却液的防冻剂。 紧急情况下，如果没有冷却液，短时间内可使用蒸馏水，次选软化后的自来水，不得使用硬质水或盐水，否则会对发动机造成伤害。

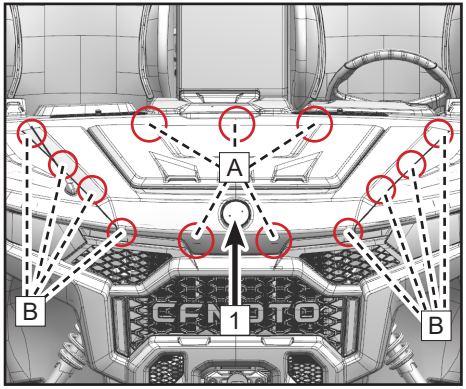

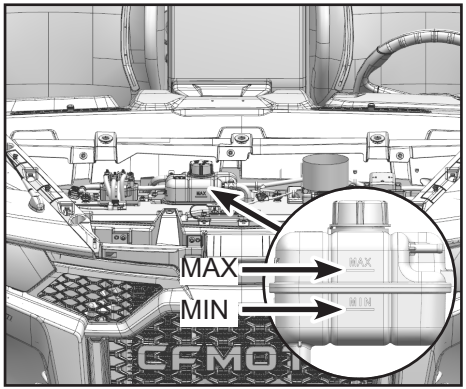

更换冷却液

排出冷却液

⚠警示
如果发动机有运行过或正在运行中，不得拧开膨胀箱盖。须关闭发动机，等待发动机完全冷却。为了避免被冷却液烫伤，请先将膨胀箱盖松开两圈以释放压力，当压力释放后，才能取下膨胀箱盖。

1. 将车辆放置在水平地面上并驻车。
2. 拆下前中面板。
3. 拆下膨胀箱盖1。
4. 将车辆安全顶起，拆下螺栓2和螺栓3，取下底板。
5. 在发动机进水管4下方放置一个容器以便收集冷却液。
6. 向后松开卡箍5，拔掉发动机进水管4，排出冷却液。
7. 待冷却液排净后，安装发动机进水管4，卡上卡箍5。

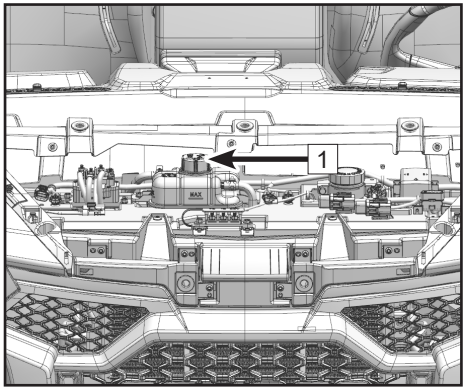

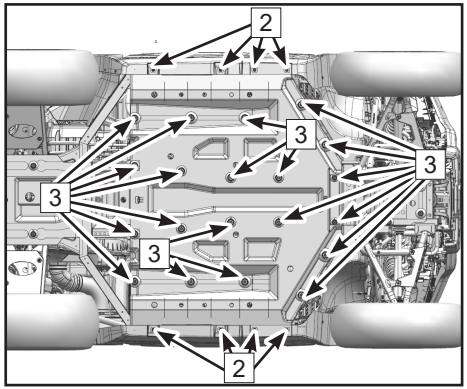

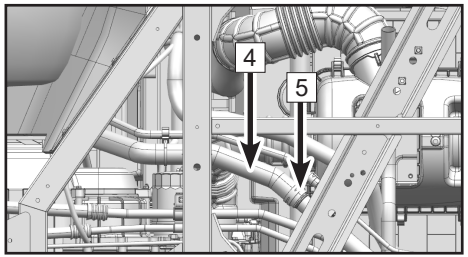

添加冷却液

1. 短按“START/STOP”按键接通车辆电源，空调旋至制热模式（空调版），升起后货箱；

2. 将发动机端除气口上的排气螺栓1拧松（仅需松开几圈）；

3. 打开膨胀箱压力盖2，添加冷却液，直到冷却液从排气螺栓1处流出，将排气螺栓1拧紧，加注冷却液至膨胀箱 MAX 液位线；

4. 启动车辆，怠速运行发动机30s（热机期间不盖膨胀箱压力盖），观察膨胀箱端除气口3是否有冷却液流出，若无，熄灭发动机并拧松排气螺栓1，直到溢出的冷却液不含气泡，拧紧排气螺栓1，补充冷却液至 MAX 线；

5. 重复步骤 4，直至膨胀箱端的除气口3有冷却液流出，盖上膨胀箱盖子。保持发动机启动至冷却风扇开启，熄掉发动机；

6. 待发动机冷却后，复查膨胀箱中的液面，保证液面在 MAX 线与 MIN 线之间。

7. 检查冷却系统是否漏液，如发现漏液，联系经销商检查冷却系统。

8. 降下后货箱，装上前中面板。

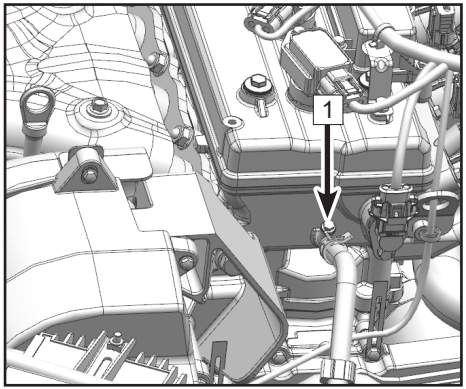

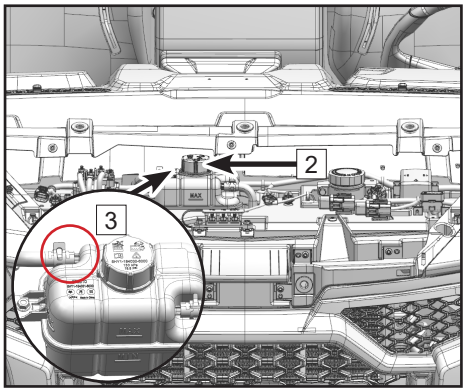

推荐防冻液：

任何适用于铝制发动机的包含缓蚀剂的高质量乙烯乙二醇防冻剂。CFMOTO 推荐冷却液防冻级别：-35°C。防冻剂和蒸馏水混合比 :1:1。

U10 PRO 冷却液总容量（包含膨胀箱）: 6.7 L

U10 PRO HIGHLAND 冷却液总容量（包含膨胀箱）:7.8 L

U10 XL PRO 冷却液总容量（包含膨胀箱）: 7.7 L

U10 XL PRO HIGHLAND 冷却液总容量（包含膨胀箱）:8.8 L

膨胀箱冷却液容量 : 1L

⚠警告
如果更换不同的冷却液，请联系您的经销商彻底排出残余冷却液。不同冷却液混合可能会导致发动机故障。

清洁散热器

如散热器表面被泥土或杂物覆盖，清洁散热器外表面并确保其可以持续有效冷却发动机。使用低压水清洁散热器，高压水可能会损害部件。

清洁冷凝器

如冷凝器表面被泥土或杂物覆盖，清洁冷凝器外表面并确保其可以持续有效冷却发动机。使用低压水清洁散热器，高压水可能会损害部件。

火花塞

火花塞是发动机一个很重要的部件，也很容易检查。火花塞的颜色和情况可以直观的反应发动机的状况，对一款正常操作的发动机来说，中心电极周围的绝缘子的理想颜色是中度至浅褐色，如果电极腐蚀过度或者碳和其他沉积物过多，应更换新的指定火花塞。

定期拆下并检查火花塞，因为过热损坏或沉积物会引起故障并腐蚀火花塞。不得自行尝试自行诊断火花塞颜色或发动机问题，应将车辆带去经销商处进行维修。

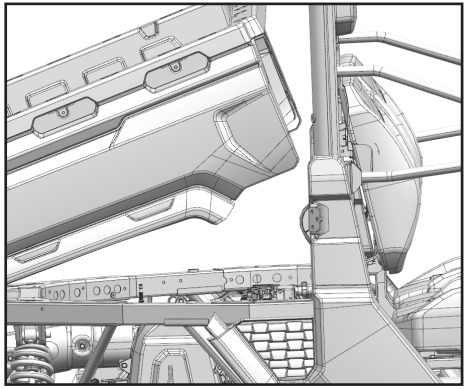

拆下和检测火花塞

1. 短按“START/STOP”按键，接通车辆电源，升起货箱（操作方法详见辅助控件 - 货斗开关）。

2. 清洁点火线圈和气缸区域的脏物或沉积物。

3. 拔掉 3 个点火线圈插头 1，拆下螺栓 2，拆下点火线圈 3。

⚠警示
点火线圈接插线的安装顺序尤为重要，如果插错，可能会导致不正确的点火顺序和火花时机，会导致燃烧不正常，发动机无法顺利工作，并可能出现失火，抖动。可能会造成发动机输出功率下降，油耗增加，以及发动机损坏的风险。拆下点火线圈接插线时，应按顺序做好记录。

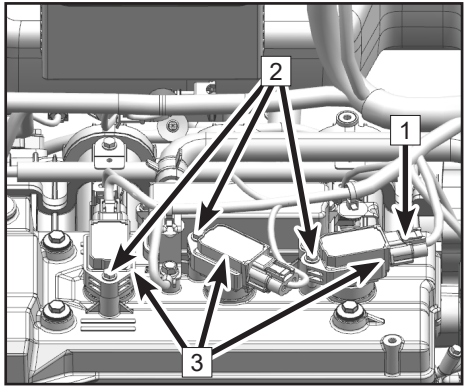

4. 使用工具包中的火花塞套筒 4 和扳手来拆下火花塞 5。

5. 使用厚度计检查火花塞间隙 (a)，如有必要，调节间隙至规定参数。

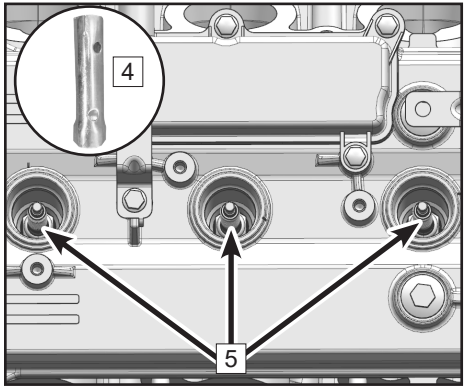

火花塞型号：TORCH BN8RTC

火花塞间隙 a：0.65 mm ~ 0.85 mm

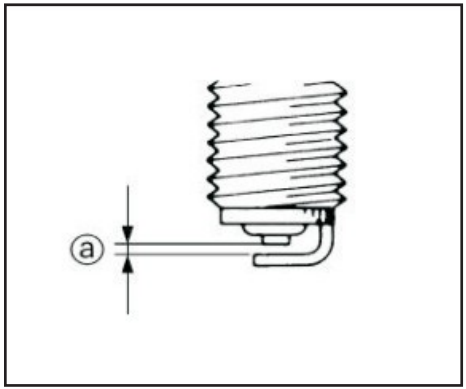

安装

1. 清洁垫片表面，擦干净螺纹上的尘垢。
2. 安装火花塞并拧紧至规定的扭矩。

火花塞扭矩：14 N•m ± 2 N•m

⚠注意
如果安装火花塞时没有扭力扳手，较好的评估正确扭矩的方法是 : 手指拧紧后再用工具旋转 1/4 至 1/2 位置。并尽快将火花塞拧紧至规定扭矩。

3. 安装点火线圈 3，打上螺栓 2，插上点火线圈插头 1。
4. 降下后货箱，短按“START/STOP”按键关闭车辆电源。

拆下火花塞以便发动机排水

如果水渗入发动机，尽快排出水是至关重要的，拆除火花塞并使用点火系统短时间运转发动机，将水从气缸里甩出。在尝试甩出水分前首先确认空滤器中的水已排出，并联系经销商立即对发动机进行维修。

⚠警示
如果发动机渗水可能会导致车辆出现较严重的发动机故障。如果车辆浸没或在超过脚踏位置的水里存放过，请联系经销商立即对车辆进行维修，如果发动机已经进水，在启动发动机之前联系经销商至关重要，发动机进水可能会引起 " 液压锁紧 " 效应并损坏启动电机和发动机部件。应检测发动机机油是否含水，如果发现曲轴箱进水，应排出机油并更换新发动机机油。

火花收集器

在消声器和排气管处于正常温度的时候，定期清理火花收集器的积碳。

⚠警告
在维修保养火花收集器前，确保消声器和排气管已经处于完全冷却状态。

1. 拆下螺栓、垫圈、弹性垫圈组合[1]，取下消声器护罩Ⅰ[2]。
2. 拆下螺栓、垫圈、弹性垫圈组合[3]，取下消声器护罩Ⅱ[4]。
3. 拆下 3 组螺栓、垫圈、弹性垫圈组合[5]，取下左侧火花收集器[6]（使用同样的方法拆卸右侧火花收集器）。
4. 使用钢丝刷刷去火花收集器[6]上的积碳。
5. 把火花收集器[6]插入消声器内，并对准螺栓孔。
6. 安装 3 组螺栓、垫圈、弹性垫圈组合[5]。
7. 安装消声器护罩Ⅱ[4]，装上螺栓、垫圈、弹性垫圈组合[3]。
8. 安装消声器护罩Ⅰ[2]，装上螺栓、垫圈、弹性垫圈组合[1]。
9. 安装并紧固螺栓至规定的扭矩。

件[1]、件[3]、件[5]扭矩：9~14N•m

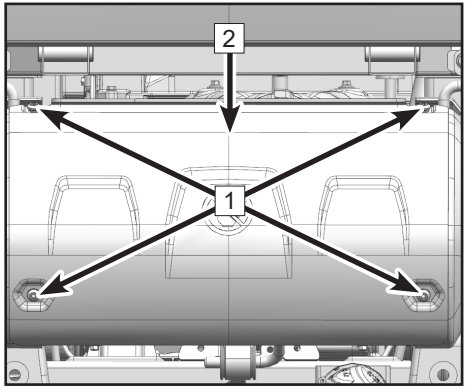

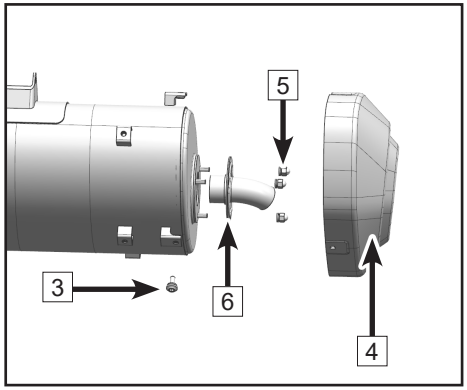

蓄电池

车辆配备 12V/30Ah，密封的低保养蓄电池，因此，不需要检查电解液或者往蓄电池内添加蒸馏水，若蓄电池出现漏电，外壳损坏或其他异常时，请及时联系经销商进行维修更换。

当车辆长时间（≥ 2 个月）不使用的情况下，需要将蓄电池卸下并储存在阴凉干燥的地方。然而为了蓄电池的最佳使用寿命，你必须适当的给蓄电池充电，保证供给起动电机所需的电量。当车辆经常使用时，车辆充电系统自动给蓄电池充电。

⚠警示
不得持续怠速车辆超过 20 分钟，长时间怠速车辆可能会导致蓄电池亏电无法启动车辆，如果发生此情况，请拆下蓄电池并给其充电。

蓄电池会产生自身放电，自身放电速度依赖蓄电池类型和环境温度而改变。当环境温度升高时，放电速度增加。如：环境温度每升高 15℃自身放电速度增加一倍。

蓄电池硫酸盐化

常见的蓄电池故障是硫酸盐化。当蓄电池长时间亏电，电解液可发生硫酸盐化。硫酸盐化是蓄电池内部发生化学反应生成不正常的产物。如果蓄电池发生硫酸盐化时，继续让蓄电池放电，则蓄电池极板造成永久性损坏，并且造成蓄电池充不了电量。当蓄电池出现这种故障时，只能更换新的蓄电池。

蓄电池保养

用户必须保证蓄电池充满电，否则将损害蓄电池。

假若你的车辆很少驾驶，必须每周使用伏特表检查蓄电池电压。假若蓄电池的电压低于 12.8 V 时，必须使用充电器给蓄电池充电 (联系你的经销商检查)。不要使用自动的快速充电器给蓄电池充电，否则可造成蓄电池过载和损害蓄电池。

使用软刷沾取小苏打与水的混合溶剂清洗电池外壳；

使用钢丝刷清除正负极线接线片及正负极上的锈蚀；

使用传统电池充电器将会减少电池的使用寿命。

充电器

关于充电器的详细说明联系您的经销商。

蓄电池充电

从车上拆下蓄电池；

接上充电器导线，并且保证充电电流是蓄电池容量的 1/10 A，例如：给容量为：10 Ah 的蓄电池充电，它的充电电流是 1 安培；

当你把蓄电池装回到车上时，保证蓄电池电量充满。

⚠警告
禁止拆开蓄电池密封条，否则会损害蓄电池。在本车上不要安装普通的蓄电池，否则可导致电器系统工作不正常。 拆下蓄电池时要先拆开负极，再拆开正极。安装时，正负极的连接顺序与拆卸时相反。

注意：

免维护蓄电池充电时，请阅读蓄电池上的说明内容。

蓄电池拆卸

将车辆放至平坦地面并驻车；

关闭车辆电源；

向外掰开中靠背1（U10 XL PRO / U10 XL PRO HIGHLAND 车型向外掰开位于第二排的中靠背）使其背部橡胶垫从后插支架焊接组件2中脱出并放倒中靠背；

拆下黑色负极线（-）；

拆下红色正极线（+）；

拆下螺栓3；

拆下蓄电池固定压板焊接组件4；

取出蓄电池5。

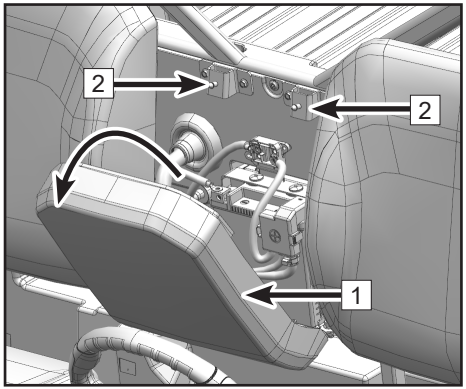

蓄电池安装

将车辆放至平坦地面并驻车；

关闭车辆电源；

放入蓄电池5；

安装蓄电池固定压板焊接组件4；

安装螺栓3；

装上红色正极线（+）；

装上黑色负极线（-）；

将中靠背向1上扳起并扣入到后插支架焊接组件2当中。

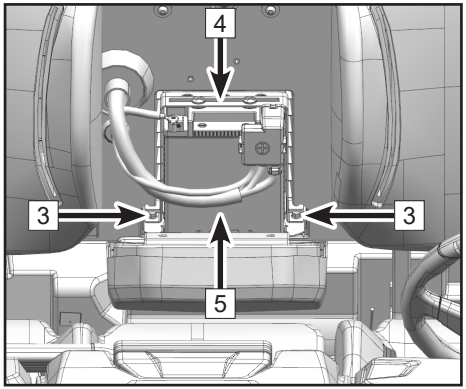

保养

⚠警告
避免直接接触皮肤，眼睛及衣服，在电池附近工作时时刻做好眼睛保护工作。将电池放在儿童不能接触的地方。将电池放在远离火花、明火、香烟或者其着火点。在密闭空间内使用电池或充电时要使该区域通风。 蓄电池酸性解毒处理： 外部： 用清水冲洗 内部： 立即就医 眼睛： 用清水冲洗 15 分钟并立即就医。

⚠警示
错误的拆装正负极线顺序可能会导致蓄电池与车身短路。

⚠注意
如果长时间不使用车辆，要每隔两个月重新为蓄电池充电。

制动

制动液液位检查

在骑行前检查制动液液位是否处于最低刻度线之上。如有必要请添加制动液。制动液油杯1位于前中面板之下（拆卸方法可参见冷却液液位检查）。制动液不足将会导致空气进入制动系统，可能引起制动失效。

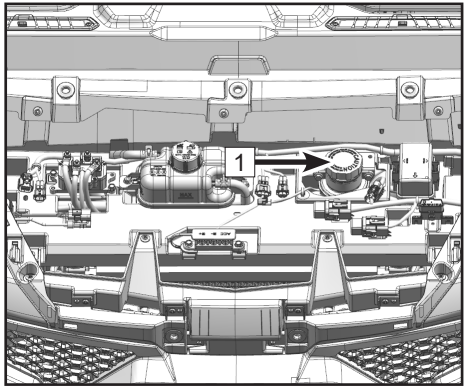

遵守这些预防措施：

- 检查液面时，确保车辆处于水平位置。
- 只能使用指定质量的制动液，否则橡胶密封件将可能变质，导致制动液泄漏和制动不良。
- 推荐制动液：DOT 4。
- 补充制动液时请使用相同的型号。混合的制动液可能产生有害的化学反应，并造成制动不良。
- 注意不要让水进入主泵油杯。水会降低制动液的沸点从而导致制动不良。
- 制动液可能会损坏喷漆表面或塑料部件。如有溢出请立即进行清理。
- 当刹车片磨损，制动液液面下降是正常的。制动液面过低可能表示制动片磨损或者制动系统漏油。因此，确保在检查制动系统是否漏油前先检查制动片是否有磨损。
- 如果制动液面突然无故下降，请联系您的经销商查明原因。

制动片检查

检查前后制动片和制动盘是否有损坏和磨损。如果制动片厚度（A）小于 2.0mm 或者制动盘厚度（B）小于 5.5mm，需要立即更换磨损的制动片或制动盘。更换制动器组件需要专业知识，请联系您的经销商进行更换。

注意：

在检查制动片时必须先将车轮拆下。

⚠警告
维修后： ● 确保执行制动时操作顺畅，制动踏板自由行程正确。 ● 确保制动不拖滞，确保制动不软绵。 ● 将制动系统里的空气排尽。

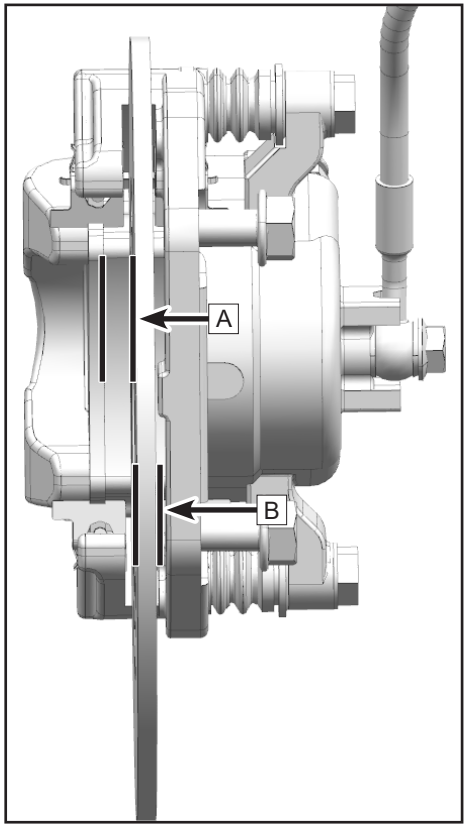

制动液更换

制动液的整体更换需要经过专业培训的维修人员进行操作。在日常保养，或者制动系统损坏或漏油时，让您的经销商更换以下部件：

- 每 4 年更换制动软管。

⚠警告
制动液过多可能会引起制动阻力或制动锁住，可能会导致事故引起严重受伤或死亡。请保持制动液在建议的范围，不要过量或过少。

⚠警告
不得存储或使用半瓶的制动液，制动液是吸湿性的，意味着它可以快速吸收空气中的水分。水分会导致制动液的沸点温度降低，会导致制动过早失效，可能会发生事故或严重受伤。因此在打开一瓶制动液后，要丢弃任何剩余使用不完的部分。

刹车灯开关操作

刹车灯开关通过脚刹踏板受力启动，制动生效时制动灯即亮。如果刹车灯故障请检查开关组件或电气线路是否正常工作。

悬挂

车辆的某些前悬架部件不需要保养或者润滑。操作车辆前确保经常清洁这些部件，确认没有任何松动或者损坏情况。

前悬挂枢轴润滑

- 拆下前车轮；
- 润滑前悬架的上、下枢轴：
- 使用油脂枪，给位于车架上的前悬架上、下枢轴的加油嘴1加注润滑脂，直至油脂从套管轻微溢出。
- 安装前车轮，并将车轮螺母紧固至规定扭矩。

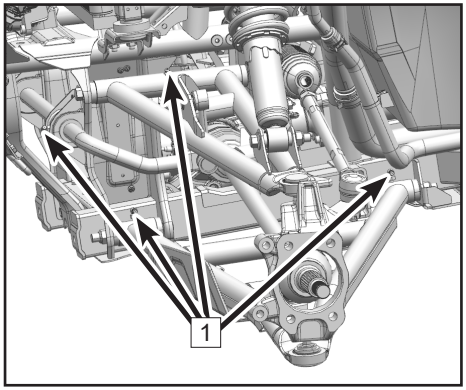

后悬挂枢轴润滑

- 拆除后车轮（拆卸方法详见车轮）。
- 使用油脂枪，位于车架上的后悬架上、下枢轴的加油嘴2加注润滑脂，直至油脂从套管轻微溢出。
- 安装后车轮，并将车轮螺母紧固至规定扭矩。

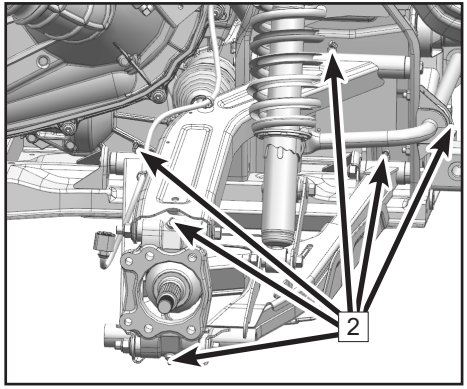

注意：

推荐润滑油：全季润滑脂。

说明：前、后车轮的拆卸方法详见车轮章节。

减震器

减震器预载调整

前后减震器弹簧的预载量和阻尼可根据骑行者体重、载货和骑行条件进行调整。始终保持左右减震器的设置一致，并在载货后将其重置为初始值。

调节弹簧预载：

A = 软　B = 硬

- 要增加弹簧预载，使用减震器调节扳手 1 沿 B 方向转动调节座 2。
- 要减少弹簧预载，使用减震器调节扳手 1 沿 A 方向转动调节座 2。

⚠注意
工具包内附有可进行弹簧预载调节的减震器调节扳手。

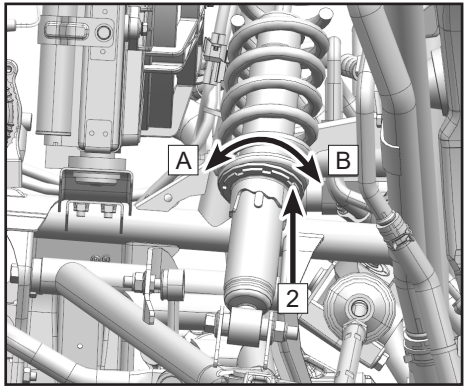

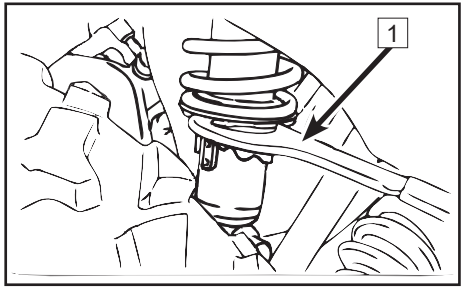

车轮

胎压

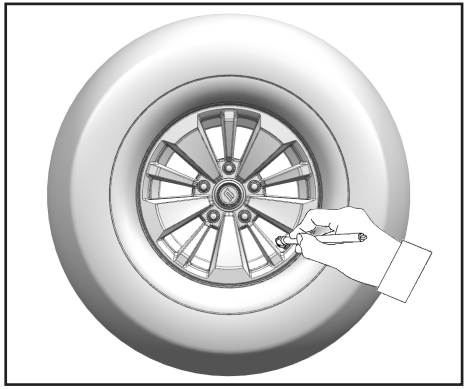

操作车辆前用胎压笔检查胎压：

前轮 : 150 kPa

后轮 : 150 kPa

⚠注意
轮胎压力对车辆的操控性和稳定性影响很大。胎压不足会导致轮胎泄气并在车轮上转动。轮胎超压则可能会爆胎。务必遵循建议的压力。切勿让轮胎压力低于最低值。否则会导致轮胎偏离轮辋。

⚠注意
当轮胎为冷却状态时检查压力。轮胎压力随着温度和海拔高度而变化。如果其中一项条件发生变化，则请重新检查压力。

轮胎花纹厚度

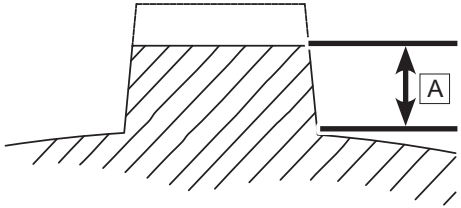

经常检查花纹厚度，如果厚度小于最小值（A）请更换轮胎：

最小花纹厚度：3.0mm

车轮轴承

- 使用千斤顶顶起车辆，使得轮胎离开地面。
- 推拉轮胎的外侧，感受侧面间隙及松动情况。若有任何侧面间隙或松动请联系经销商。

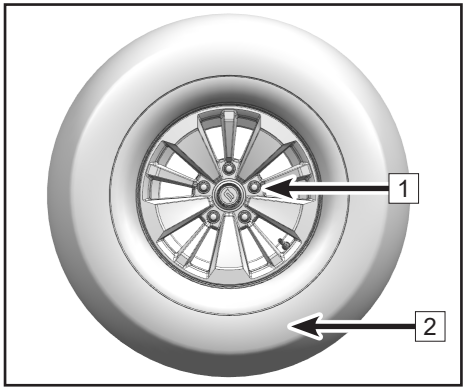

车轮拆卸

- 确保车辆处于停放状态。
- 使用千斤顶，顶起车辆。
- 拆下 5 颗车轮螺母 1。
- 拆下车轮 2。

车轮安装

- 确保车辆处于停放状态。
- 使用千斤顶，顶起车辆。
- 安装车轮 2。
- 安装 5 颗车轮螺母 1（须对角紧固螺母）。
- 降下千斤顶，将车辆放置到地面。
- 将车辆挡位置于 P 挡，启用电子驻车。
- 将车轮螺母紧固至规定扭矩（须对角紧固螺母至规定的扭矩）。

车轮螺母紧固扭矩：110 N•m~120 N•m

电器

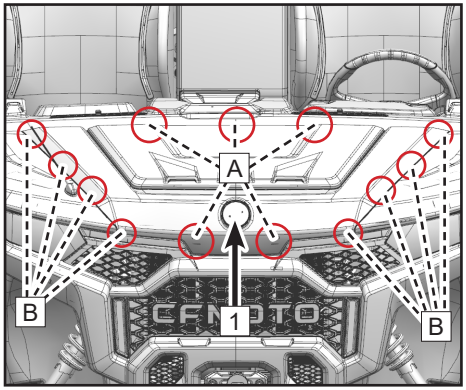

保险丝盒

保险丝盒 1 和保险丝盒 2 分别位于前中面板和 EPB 检修盖下方。如果保险丝熔断，请关闭车辆电源并更换指定安培值的新保险丝。打开车辆电源，若保险丝立即熔断，请联系您的经销商。

电子继电器有利于操作各种车辆系统功能，继电器整合在保险丝盒内，如要更换继电器或进行诊断，请联系您的经销商。

⚠警告
为防止意外短路，请在检查前或更换保险丝前关掉车辆电源。始终使用正确指定额定值的保险丝。切勿使用导电材料替代正确的保险丝。不正确的保险丝可能导致电器系统损坏并可能导致火灾。

保险丝盒 1

拆卸

脱开 5 个蘑菇头 A，抓住前中面板 1 前部，沿车头方向向前脱开左、右各 4 个卡扣 B，拆下前中面板 1。

检查保险丝盒 1 内的保险丝或电子继电器。

安装

安装按拆卸的逆顺序。

U10 PRO

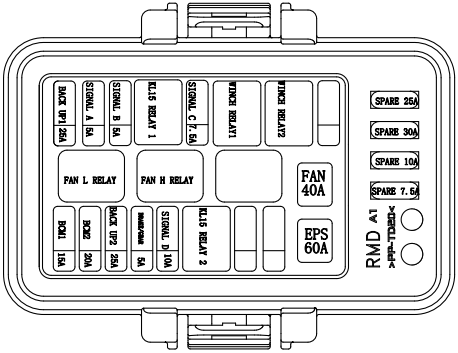

U10 PRO HIGHLAND

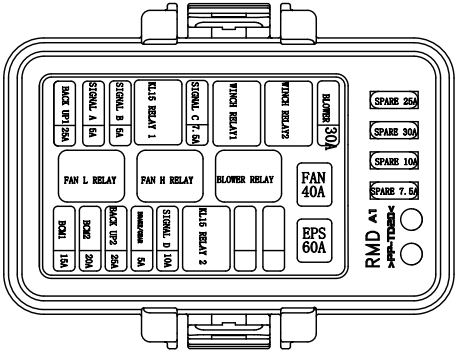

U10 XL PRO

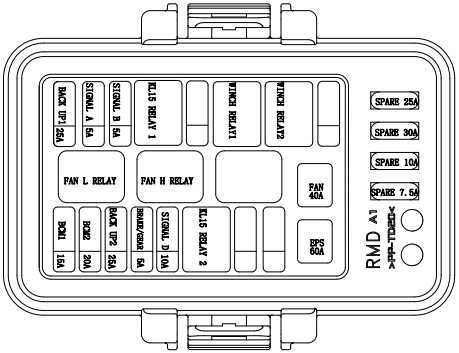

U10 XL PRO HIGHLAND

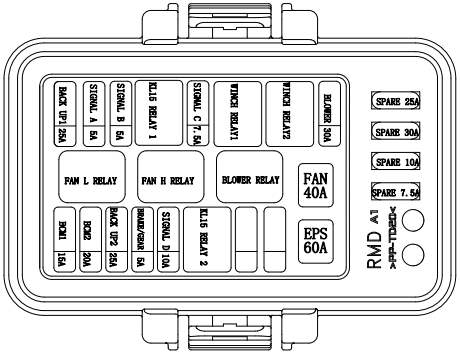

保险丝盒 2

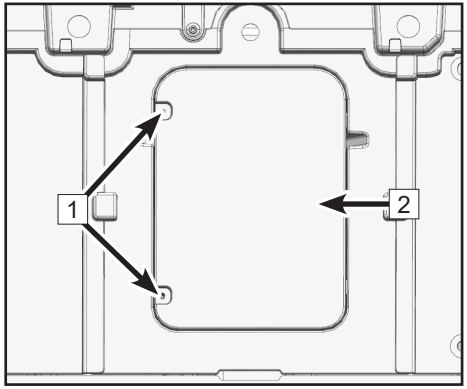

拆卸

U10 PRO / U10 PRO HIGHLAND 需拆下副坐垫组件，U10 XL PRO / U10 XL PRO HIGHLAND 车型需拆下右后副坐垫组件（详见车辆特征件功能介绍）。

拆下螺栓 1。

拆下 EPB 检修盖 2。

检查保险丝盒 2 内的保险丝或电子继电器。

安装

安装按拆卸的逆顺序。

U10 PRO

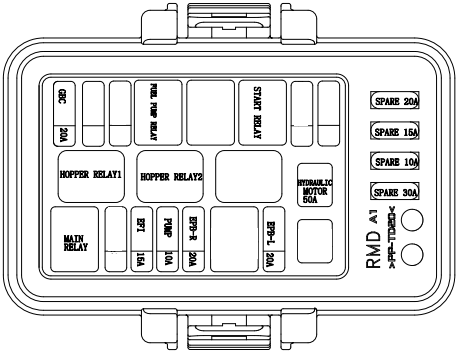

U10 PRO HIGHLAND

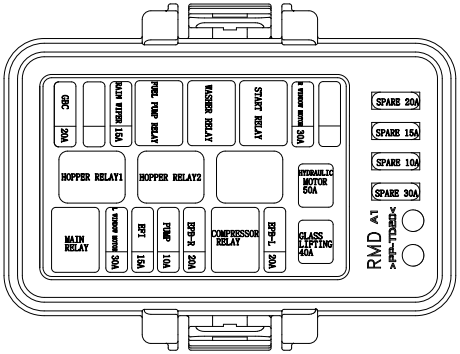

U10 XL PRO

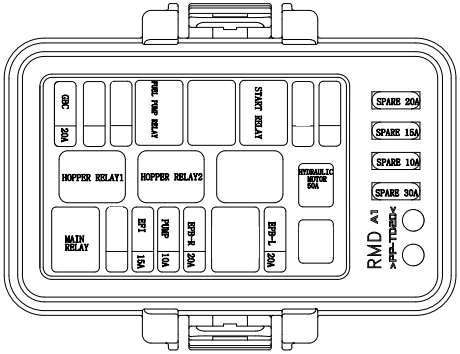

U10 XL PRO HIGHLAND

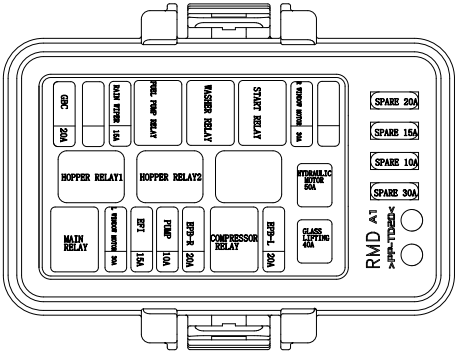

前照灯调整

调节大灯：

旋转旋钮 1 来调节远、近光灯光束的高低。

旋转旋钮 2 来调节远、近光灯光束的间距。

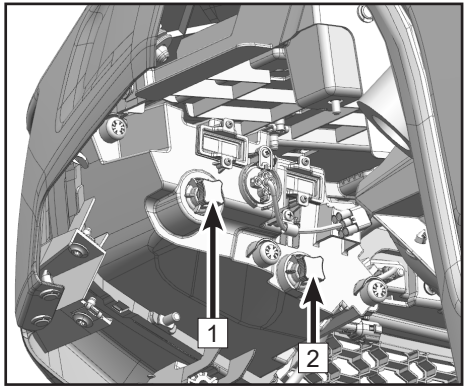

⚠警告
近光灯和远光灯调整需符合当地的法规，以前、后轮着地并且驾驶员坐在车上时的光线为基准。建议让您的经销商来进行前照灯的调整。错误的调整可能引发严重事故，导致受伤或者死亡事故。

全车灯具更换

前照灯和尾灯组件为 LED 结构。若出现故障，无法单独维修，请联系您的经销商进行整组灯具的更换。

安全带

在每次使用车辆前应检查所有座位安全带可正常操作。

1. 将栓板插入锁扣中直到听到咔哒声。栓板必须顺畅地滑入锁扣中。咔哒声标识已经安全锁住。

2. 按压锁扣中间红色的解锁键确保可以顺畅解锁。

3. 将每个安全带完全拉出来检查全长是否有损坏，包括割损，磨损或僵硬。如果发现任何损坏，或安全带不能正常操作，应由经销商或有资质人员对整个安全带系统进行检查或更换。

4. 清洁安全带上的脏污或杂物，用温和的肥皂盒水擦洗安全带。不得使用漂白剂，染料或家用洗涤剂。冲洗整个长度的带子。使用花园水管定期冲洗锁扣 1 和卷收器 2 外壳。

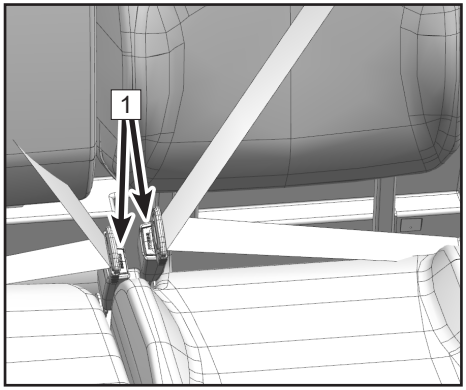

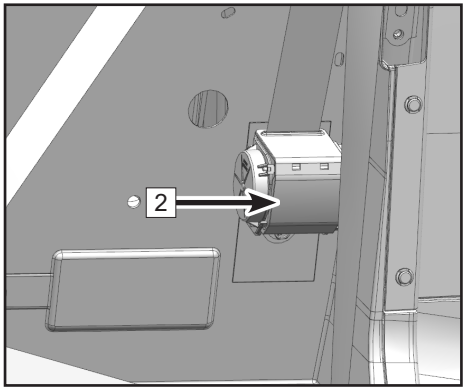

清洁空调主机和及滤网

拆下螺栓1、膨胀钉2；

拆下空调护罩3；

抽出滤网4，使用清水冲洗滤网4；

使用清水从空调主机口处5，冲洗空调主机（冲洗过程中观察排水管6是否通畅，如发现堵塞，及时疏通）或使用低压吹枪进行除尘，如在恶劣环境下驾驶，驾驶后应立即进行冲洗或除尘。

定期清理空调主机内的尘屑或脏污是非常有必要的（详见维修保养章节）。

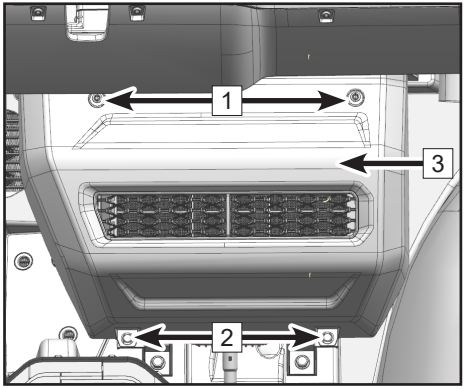

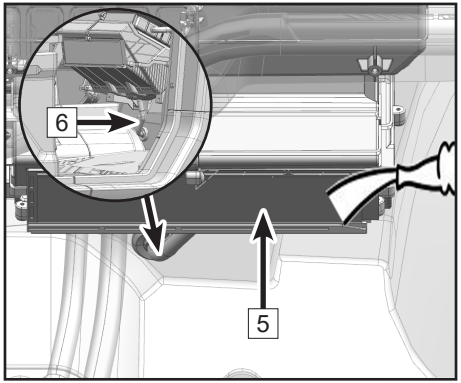

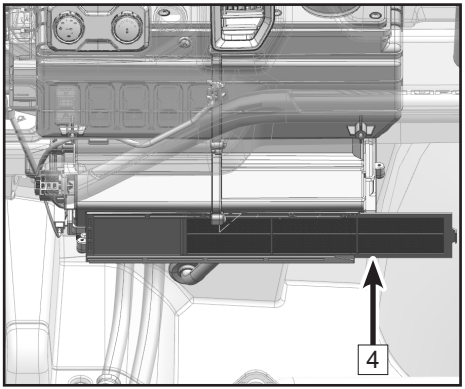

清洁及存储

清洗车辆

保持车辆清洁不仅会改善外观，而且能延长车辆大部分零部件使用寿命。采取一些预防措施，让您的车辆像汽车一样清洁：

- 清洁车辆最好最安全的方式就是使用低压的软管冲洗，温和的肥皂水擦拭。刺激的清洁剂可能会使橡胶部件老化。
- 使用专业的清洗连指手套，先清洗车体上面部分，最后清洗车辆下面部分。
- 特别注意冷却系统的散热器部分以及前后桥的波纹套，确保它们已经彻底清理干净，没有泥土和碎屑。
- 经常用水清洗，用麂皮擦干车辆以防出现水渍。
- 清洗后立即润滑所有的枢轴点。
- 让发动机运转一段时间，以便蒸发可能进入发动机进气口排气系统的水分。

CFMOTO 不建议使用高压类型的汽车清洗系统来清洁车辆。因为高压水可能会压迫密封件并损坏贴花。如果使用高压清洗系统，应格外注意，防止对贴花，车轮轴承，变速箱密封件，车身面板，制动器，警告标贴，空滤器，进气系统以及电器系统造成损坏。确保水不会进入空滤器或 CVT 箱体。如果警告标贴和安全标贴损坏，请联系您的经销商进行更换。

车辆打蜡

可以给您的车辆使用非研磨性汽车蜡进行打蜡。避免使用刺激的清洁剂，因为可能会刮擦车体表面。

⚠警告
某些产品，包括驱虫剂和其他化学物质，会损害塑料件表面，因此在塑料件表面周围使用这些产品时请多加注意。

维修

存放车辆前先将车辆进行有必要的维修保养，可以防止在下次操作车辆时发生故障。

检查轮胎

检查轮胎胎面和整体情况，设置轮胎至指定胎压。

机油和机油滤清器

发动机热机，然后熄火发动机并更换机油和机油滤清器。

空气滤芯 / 空滤器

检查并清洁或更换空气滤芯，清洁空滤器和沉积物管。

检查油位液位

检查以下油位液位，有必要时进行更换：

- 前桥
- 曲轴箱油位 / 变速箱油位
- 制动液 （每两年更换或制动液看起来灰暗或被污染时按要求更换）
- 冷却液 （每两年更换或冷却液看起来被污染时按要求更换）
- 燃油油位 （根据产品标签指导说明增加燃油稳定剂）

稳定燃油

依据产品标签指导说明对油箱添加经过燃油稳定剂处理过的新鲜燃油。不得让未经处理的燃油在油箱里保留超过 30 天以上的时间，因为燃油开始降级并可能引起燃油系统部件损坏。

蓄电池存储

- 从车上取出蓄电池，并在存放前充满电。保护蓄电池不在低温环境受冻，低温环境会损害蓄电池。

润滑

检查所有线缆并根据产品标签指导说明用电缆润滑剂润滑，使用全季节润滑油脂对车辆各润滑点进行润滑。

" 雾化 " 发动机

- 拆下点火线圈，检修火花塞。
- 拆除火花塞，旋转活塞至行程底部，向入口倒入大约 15mL~20mL 发动机机油。

⚠注意
要特别小心，如果没对准火花塞孔，机油会从火花塞孔里流出，然后表现出来是漏油的现象。为方便加到火花塞孔，使用一截干净的管子和一个小的塑料挤瓶，里面装入提前测量好的足量机油。

- 重新安装火花塞，火花塞扭矩拧至规定值。
- 拆下 CVT 边盖，缓慢转动从动轮组合数圈，机油将被引入活塞周围，活塞环和气缸将会被覆盖上一层新鲜机油的保护膜。
- 重新安装火花塞、点火线圈和 CVT 边盖。

⚠注意
在存放期间启动发动机会妨碍雾化建立起来的保护膜，可能会发生腐蚀，不得在发动机存放期间启动发动机。

存放区域和遮盖物

用支撑架在车架下方撑起车辆，让轮胎离地 30mm~40mm。确保存放区域通风良好，并使用经允许的遮盖物罩住机器。

⚠注意
不得使用塑料或涂层材料的罩子，这些不能提供有效的通风以防止凝结，并且可能会促进腐蚀和氧化。

储存前的准备工作

彻底对整车清洁。

让发动机工作大约 5 分钟，停止发动机工作，并且放干净发动机内的机油。

⚠危险
油类是有毒物质，使用过的油类应该彻底地处理好。把它存放在小孩够不到的地方。如果它粘到你皮肤上立即做相应的处理。

换上新的发动机机油和齿轮箱机油。

添加燃油，添加燃油添加剂。

⚠危险
汽油在一定的条件非常容易燃烧和发生爆炸，因此对它操作之前必须关闭发动机，不能吸烟，确定区域内通风良好、无火焰或电火花，也包括使用的工作灯。汽油是有毒物质，应妥善处理汽油，接触到你皮肤上时立即做相应的处理，把它存放在小孩不到的地方。

存放期间，大约减少轮胎标准气压的 20 % 。

使用木板将前、后轮牢固地架起，防止车辆接触地面受潮。

对未涂层的金属表面喷机油膜防止生锈，避免将机油喷到橡胶件或制动器上。

润滑所有拉索。

拆下蓄电池，把它存放在阴凉、通风处。存放期间必须按定期维修保养图表规定给蓄电池充电，保持蓄电池足够的电量。

火花收集器用塑料袋包扎好，防止潮湿的空气进入。

盖上防尘罩防止灰尘，将车辆存放在阴凉、通风的环境下。

清洁与存储

从存储处取出车辆

从火花收集器上拆下塑料袋；

安装蓄电池，必要时先给蓄电池充电；

查阅驾驶前检查事项；

润滑枢轴；

进行试驾。

车辆长期停放注意事项

为保证发动机能得到有效的润滑，针对长期库存或长期停用的车辆或新车：

CFMOTO 建议每 3 个月暖机一次，怠速运行 5~10 分钟，以便发动机能得到充分润滑。同时应避免长期停用车辆，启动后立即拉高速，造成发动机过度磨损，影响发动机寿命。

运输车辆

运输车辆时请遵循以下程序：

- 熄火发动机并取出 NFC 钥匙防止运输途中 NFC 钥匙遗失。
- 确保燃油盖安装正确和安全。
- 确保坐垫安装正确和安全。
- 档位置于驻车档位，启用电子驻车，并将前后轮堵塞住防止车辆移动。
- 运输过程中保护前后车架防止车辆滑动或移动。

蓄电池发生故障时手动解除电子驻车

⚠ 警告
确保车辆停放在平坦且坚实的路面。如果车辆停放在斜坡、松软、湿滑路面，严禁使用该方法解除电子驻车。

前置条件：自备一个 5mm 且头部呈花键状的内六角扳手，一把定扭枪或扭矩扳手（110~120N•m），一个千斤顶；

将千斤顶放置在图一所示的位置并顶起车辆至合适的高度；

拆下 5 颗螺栓 1；

拆下左后车轮 2；

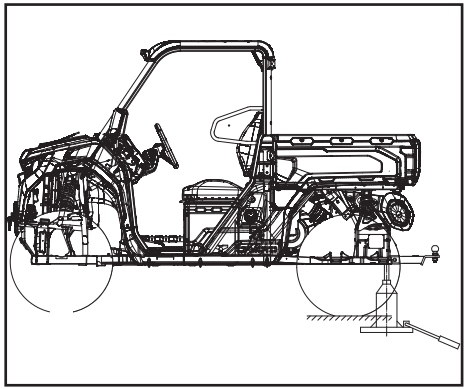

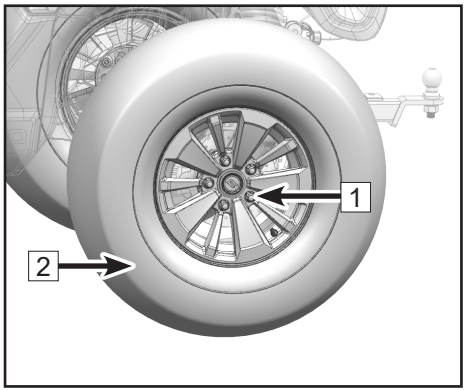

使用内六角扳手拆下螺栓3；

⚠ 警告
在拆卸螺栓 3 的过程中严禁调整一旁的制动油管角度或弯折制动油管。

拆下电子驻车执行器4并放置在干净处；

将内六角扳手5插入到钳体当中，沿箭头方向逆时针旋转解除电子驻车，直至车辆能推动（右后电子驻车的解除方法与左侧相同）。

解除电子驻车后，重新安装电子驻车执行器和车轮（安装按拆卸的逆顺序）。

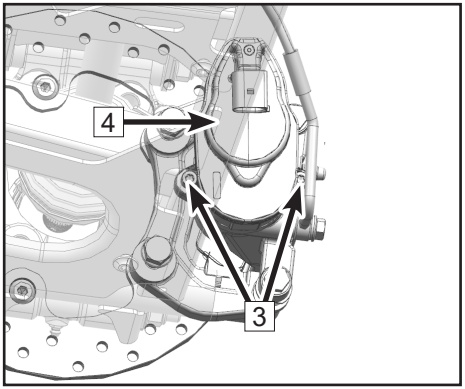

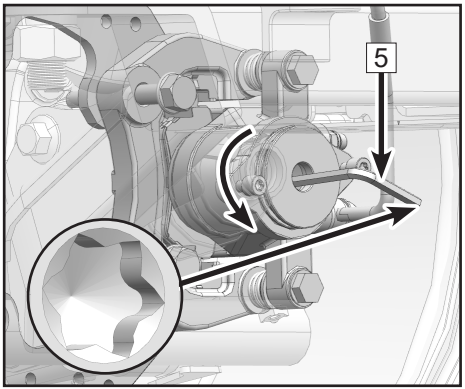

蓄电池亏电时搭电解除电子驻车

使用蓄电池充电器（自备）或使用救援车上的蓄电池来进行跨接电缆搭电（自备所需的正负极电缆线），以帮助被救援车辆启动并解除电子驻车。

A：故障车辆上的蓄电池

B：救援车上的蓄电池

向外掰开中靠背 1（U10 XL PRO / U10 XL PRO HIGHLAND 车型向外掰开位于第二排的中靠背）使其背部橡胶垫从后插支架焊接组件 2 中脱出并放倒中靠背；

按图示先连接正极（红色），后接负极（黑色）；

注意：夹子要加紧，避免出现火花。

在不踩脚刹的情况下按下“START/STOP”按钮；

在车辆电源接通的情况下，踩下脚刹并将档位置于空挡；

在车辆电源接通的情况下，踩下脚刹并短按 EPB 开关下部“Ⓟ”关闭电子驻车；

短按“START/STOP”按钮关闭车辆电源；

注意：操作过程中不要触摸夹子的金属部位。先拆负极在拆正极。切勿让火焰或火星接近蓄电池。在气温低于冰点时，蓄电池内部的电解液可能冻结，此情况下切勿跨接启动车辆，也不可给蓄电池充电避免出现危险状况。

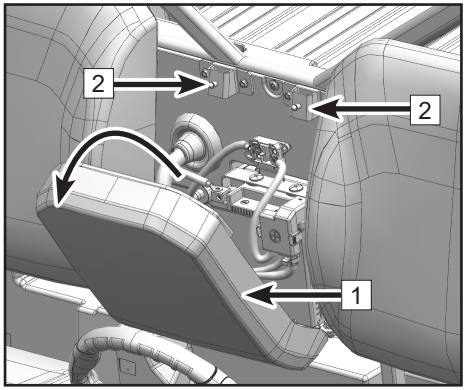

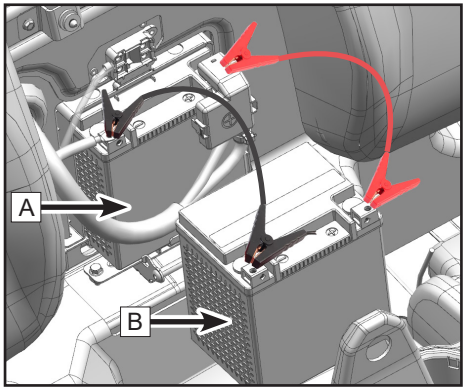

车辆问题诊断

本节旨在对简单项目可能导致的操作问题对一般用户进行指导，车辆问题诊断可能会要求有经销商技师经验，如果解决方案不能明显改善请联系您的经销商。

发动机不能发动

可能的原因	解决方案
保险丝熔断	重新安装或更换保险丝
蓄电池电压低	给蓄电池充电：12.8 Vdc 确认蓄电池的是健康的状态
蓄电池连接松弛	检查所有连接，有必要时进行紧固。
启动系统电器连接松弛	检查所有连接，有必要时进行紧固。
发动机起动开关	检查功能
启动电路不闭合 - 变速箱	踩下脚踏制动或换档至空档或驻车档位。

发动机发出砰砰声或敲击声

可能的原因	解决方案
低质量或低辛烷值的燃油	更换使用 92 号及以上辛烷值无铅汽油
不正确点火正时	联系经销商
不正确火花塞间隙或温度范围	调整火花塞间隙至规定值或更换火花塞

发动机熄火或失去动力

可能的原因	解决方案
发动机过热	清洁散热器和核心件外部，清洁发动机表面，联系经销商
燃油不足	更换使用 92 号及以上辛烷值无铅汽油
油箱空气管扭结或堵塞	检查并更换，联系经销商
燃油进水	更换新的燃油
火花塞脏污或缺陷	检查并清洁或更换火花塞
火花塞电线磨损或有缺陷	联系经销商
不正确的火花塞间隙或温度范围	调整火花塞间隙至规定值或更换火花塞
点火连接松散	检查所有连接并紧固
蓄电池电压低	充电至 12.8 Vdc; 检查充电系统 - 确保蓄电池健康
空滤器堵塞	检查，有必要时更换
倒档限速器故障	联系经销商
电子节气门控制故障	联系经销商
其他机械故障	联系经销商

发动机发动，无法启动

可能的原因	解决方案
发动机发动，无法启动	添加燃油
燃油滤清器堵塞	检查，有必要时更换
燃油进水	更换使用 92 号及以上辛烷值无铅汽油
燃油泵不起作用	检查燃油泵和保险丝，有必要时更换
老的或非推荐的燃油	更换使用 92 号及以上辛烷值无铅汽油
火花塞污染或缺陷或堵塞	检查火花塞，有必要时进行更换
火花塞无火花	检查火花塞，必要时联系经销商
火花塞电线磨损或缺陷	联系经销商
不正确的火花塞间隙或温度范围	调整火花塞间隙至规定值或更换火花塞
曲轴箱进水或进燃油	立即联系经销商
空滤器滤芯堵塞	检查，有必要时进行更换
喷油器堵塞	联系经销商
蓄电池电压低	蓄电池充点至：12.8 Vdc – 确保蓄电池健康
机械故障	联系经销商
电器连接松散	检查所有连接并紧固
油箱出油管扭结或堵塞	检查和更换
不正确使用燃油	更换使用 92 号及以上辛烷值无铅汽油
倒档限速器故障	联系经销商
电子油门控制故障	联系经销商

可能的原因	解决方案
其他机械故障	联系经销商
燃油混合可能偏稀或偏浓	联系经销商
燃油低或燃油受污染	增加或更换燃油，清洁燃油系统
低辛烷值燃油	更换使用 92 号及以上辛烷值无铅汽油
燃油滤清器堵塞	更换滤清器
燃油高辛烷值	更换使用 92 号及以上辛烷值无铅汽油

发动机回火

可能的原因	解决方案
火花塞火花弱	检查火花塞，有必要时更换
不正确的火花塞间隙或温度范围	调整火花塞间隙至规定值或更换火花塞
老的或非推荐的燃油	更换使用 92 号及以上辛烷值无铅汽油
火花塞电线不正确安装	联系经销商
不正确的点火正时	联系经销商
机械故障	联系经销商
限速器故障	联系经销商

EFI 故障指示灯

车上的电子燃油喷射系统包含一个自我诊断的功能，如果该功能发现问题，则会亮起故障指示灯（MIL）。正常操作情况下，EFI 指示灯是关闭状态。

如有故障发生，指示灯会常亮，建议停止操作。确认故障信息及故障码可联系经销商，经销商有 EFI 工具可以诊断，修理并清除故障代码。

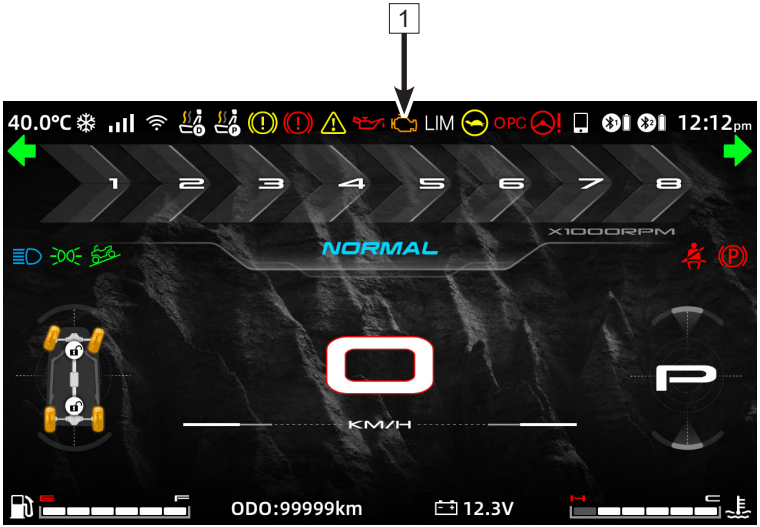

1	EFI 指示灯

电子助力转向（EPS）故障指示灯

车上的电子助力转向系统包含一个自我诊断的功能，如果该功能发现问题，则会亮起故障指示灯 (MIL)。在正常操作中，EPS 指示灯在点火开关开启后会亮起，但 EPS 不会工作，当发动机启动时，EPS 指示灯会关闭并且 EPS 开始工作。

如有故障发生，指示灯会常亮，建议停止操作。确认故障信息及故障码可联系经销商，经销商有 EPS 工具可以诊断，修理并清除故障代码。

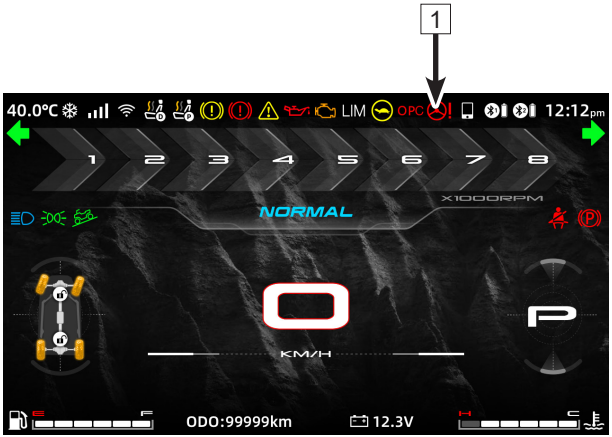

1	EPS 指示灯

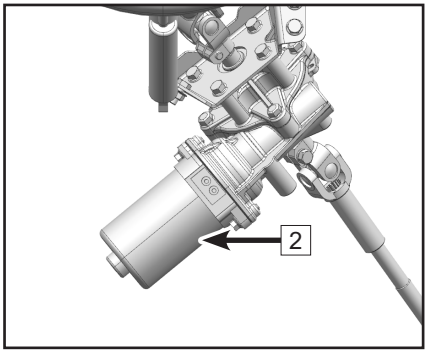

2	EPS 组件

电子助力转向（EPS）故障诊断和解决方案

转向丧失助力	1. 电线接插件接触不良或者断开连接 2. 保险丝熔断 3. 控制器，电机或传感器损坏	1. 检查接插件和针脚是否完全接入 2. 更换 EPS 保险丝 3. 联系经销商
左右转向助力不均	1. 输出电压中值有偏差 2. 控制器，电机或传感器损坏	1. 联系经销商 2. 联系经销商
系统处于开启状态，方向盘左右摇摆	1. 电机反向安装 2. 控制器或传感器损坏	1. 联系经销商 2. 联系经销商
转向沉重	1. 电池电量不足 2. 轮胎（前）气压不足 3. 电机损坏（动力下降）	1. 蓄电池充电 2. 轮胎充气 3. 联系经销商
系统有噪音	1. 电机损坏 2. 下转向轴组件间隙或者机械转向组件的间隙过大 3. 下转向轴组件或者机械转向组件安装松动	1. 联系经销商 2. 联系经销商 3. 联系经销商

5SYV-380101-8200-11 CN249

浙江春风动力股份有限公司
ZHEJIANG CFMOTO POWER CO., LTD.
浙江省杭州市余杭经济开发区五洲路116号(311100)
电话: 0571-86155555 传真: 0571-89265555
E-mail: cfmoto@cfmoto.com http://www.cfmoto.com